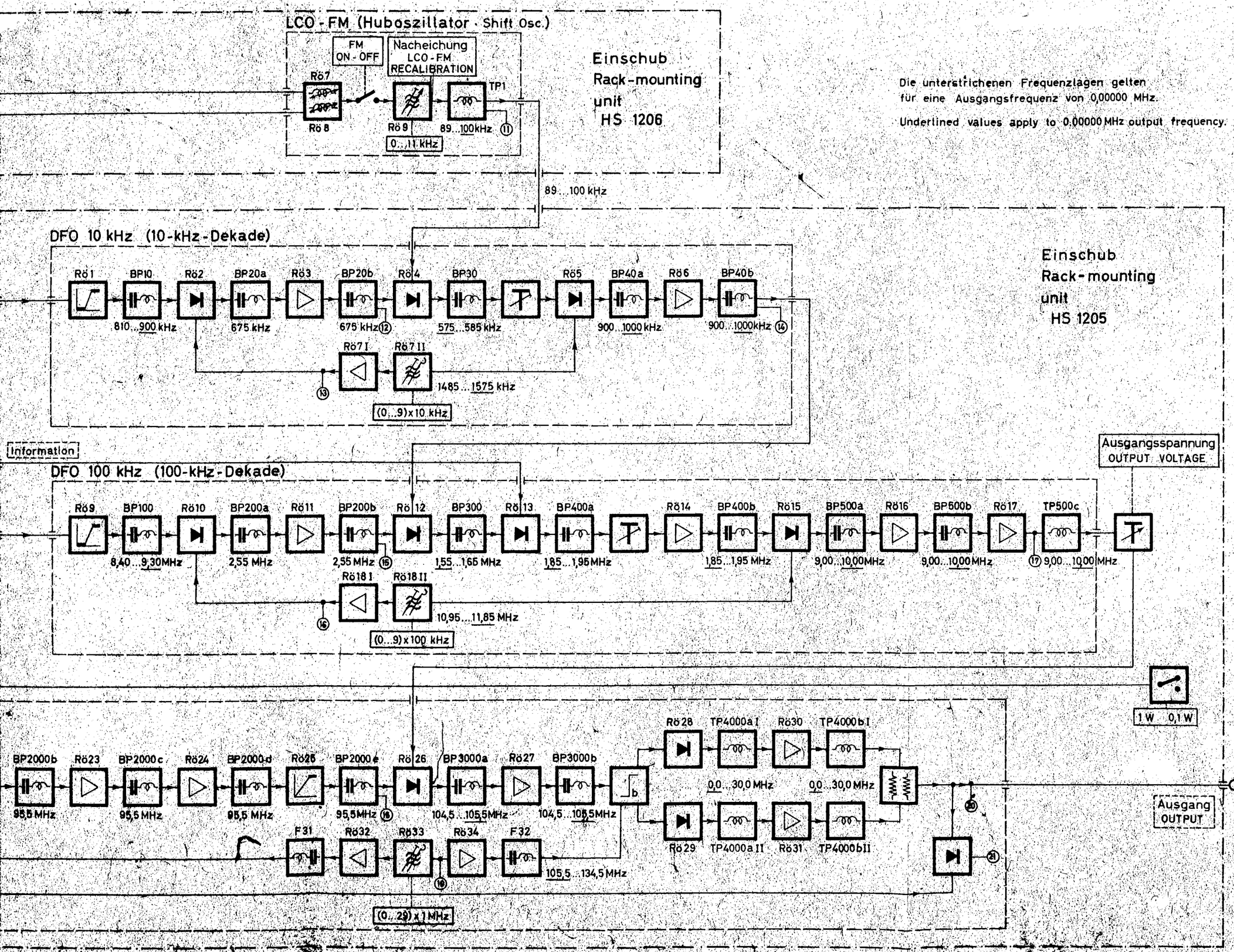

Dekadische Steuerstufe · Decade Exciter
NO 262

Blockschaltbild
Block diagram

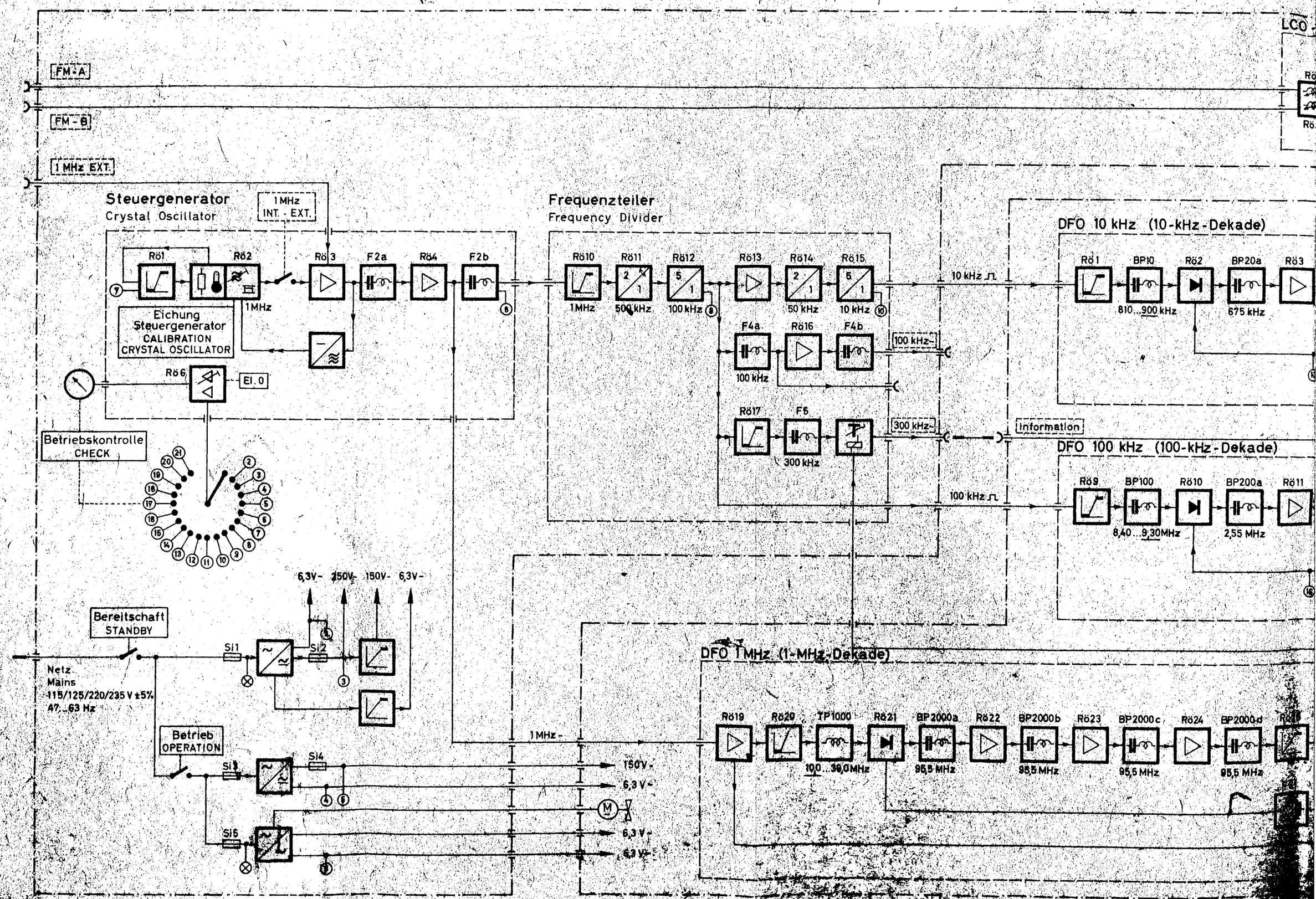
FM-A
FM-B
1 MHz EXT.
Steuergenerator
Crystal Oscillator
1MHz INT.-EXT.
Röl
Rö2
Rö3
F2a
Rö4
F2b
1MHz
Eichung Steuergenerator CALIBRATION CRYSTAL OSCILLATOR
Rö6
El. 0
Frequenzteiler
Frequency Divider
Rö10
Rö11
Rö12
Rö13
Rö14
Rö15
1MHz
500 kHz
100 kHz
50 kHz
10 kHz
F4a
Rö16
F4b
100 kHz
Rö17
F5
300 kHz
10 kHz
100 kHz
300 kHz
Information
DFO 10 kHz (10-kHz-Dekade)
Rö1
BP10
Rö2
BP20a
Rö3
810...900 kHz
675 kHz
DFO 100 kHz (100-kHz-Dekade)
Rö9
BP100
Rö10
BP200a
Rö11
8,40...9,30MHz
2,55 MHz
DFO 1MHz (1-MHz-Dekade)
Rö19
Rö20
TP1000
Rö21
BP2000a
Rö22
BP2000b
Rö23
BP2000c
Rö24
BP2000d
100...30,0MHz
95,5 MHz
95,5 MHz
95,5 MHz
95,5 MHz
Betriebskontrolle
CHECK
Bereitschaft
STANDBY
Betrieb
OPERATION
Netz
Mains
115/125/220/235 V ±5%
47...63 Hz
Si1
Si2
Si3
Si4
Si5
6,3V-
250V-
150V-
6,3V-
1MHz-
150V-
6,3 V-
6,3 V-
6,3 V-

~~NSK~~ ~~NSL~~ Kennzeichen	Stückzahl	Benennung	Sach-Nr.		Bemerkungen
1	2	3	4	5	6
C231		MP-Motorkondensator	CMM 0,3/350		
C233		MP-Kondensator	HS 1203 - 20		1 µF
K 1		HF-Kabel	HS 1205/4 - 11		ohne eig.Zeichng.; bearb.aus HS 1205/4-10/66; nach Zeichng.
-					HS 1205/4-10 hierzu bes.Stückl. 2 x beschriftet mit K1
K 2		HF-Kabel	HS 1205/4 - 12		ohne eig.Zeichng.; bearb.aus HS 1205/4-9 /16; nach Zeichng. ~~HS 1205/4-9 hierzu bes.Stückl.~~
-					2 x beschriftet mit K2
K 3		HF-Kabel	HS 1205/4 - 13		ohne eig.Zeichng.; bearb.aus HS 1205/4-10/40; nach Zeichng. ~~HS 1205/4-10 hierzu bes.Stückl.~~
-					2 x beschriftet mit K3
K 4		HF-Kabel	HS 1205/4 - 14		ohne eig.Zeichng.; bearb.aus HS 1205/4-10/33; nach Zeichng. HS 1205/4-10 hierzu bes.Stückl.
-					2 x beschriftet mit K4
K 5		HF-Kabel	HS 1205/4 - 15		ohne eig.Zeichng.; bearb.aus HS 1205/4-10/42; nach Zeichng. HS 1205/4-10 hierzu bes.Stückl.
-					2 x beschriftet mit K5
K 6		HF-Kabel	HS 1205/4 - 16		ohne eig.Zeichng.; bearb.aus HS 1205/4-10/22; nach Zeichng. HS 1205/4-10 hierzu bes.Stückl.
-					2 x beschriftet mit K6
K 7		HF-Kabel	HS 1205 - 32		ohne eig.Zeichng.;bearb.aus HS 1203-27/50; (o.eig.Zeichng.) hierzu bes.Stückliste
-					2 x beschriftet mit K7
K 8		HF-Kabel	HS 1205 - 33		ohne eig.Zeichng.;bearb.aus HS 1203-27/64; (o.eig.Zeichng.) hierzu bes.Stückliste
-					2 x beschriftet mit K8
K 9		HF-Kabel	HS 1205 - 34		ohne eig.Zeichng.;bearb.aus HS 1203-27/30; hierzu bes.Stückliste
					2 x beschriftet mit K9

ROHDE & SCHWARZ MÜNCHEN

	Änd.-zust.	Änd.-Mittlg. Nr.	Datum	Name
	a	11215	6.66	Kl

EKE	Datum	Name
geschrieben	16.2.65	Wü
bearbeitet		Kl
geprüft		
normgeprüft		

Liste Nr. HS 1205/4 Sa

Liste besteht aus 2 Blatt

Blatt Nr. 1

Ersatz für Liste

~~SMAKDK~~ / Schaltteilliste zu

Dekadische Steuerstufe

Vervielfält.-Pause Nr.

Arbeitspause Nr.

428; 863; 100 S

Diese Zeichnung ist unser Eigentum. Vervielfältigung, unbefugte Verwertung, Mitteilung an andere ist strafbar und schadensersatzpflichtig.

DdK NrK Kennzeichen	Stückzahl	Benennung	Sach-Nr.		Bemerkungen
1	2	3	4	5	6
L140		Drossel	DB 220/2		
Mo 1		Motor	ZAM 147721		
R192		Schichtwiderstand	WFE 221 E 10		
R193		Schicht-Drehwiderst.	WS 7126/100		Achs-L = 24
Y 1		10-kHz-Dekade (Gr.)	HS 1205 - 1		hierzu bes. Stromlauf; Schaltteilliste und Stückliste
Y 2		100-kHz-Dekade (Gr.)	HS 1205 - 2		
Y 3		1-MHz-Dekade (Gr.)	HS 1205 - 3		

Diese Zeichnung ist unser Eigentum. Vervielfältigung, unbefugte Verwertung, Mitteilung an andere ist strafbar und schadensersatzpflichtig.

Vervielfält.-Pause Nr.

Arbeitspause Nr.

ROHDE & SCHWARZ
MÜNCHEN

EKE	Datum	Name
geschrieben	16.2.65	Wü
bearbeitet		Kl
geprüft		
normgeprüft		

Änd.-zust.	Änd.-Mitlg. Nr.	Datum	Name
a	11215	6.66	Kl
b	11470	9.66	H.W

Liste Nr.: HS 1205/4 Sa

Liste besteht aus Blatt

Blatt Nr. 2

Ersatz für Liste

Stückliste / Schaltteilliste zu

Dekadische Steuerstufe

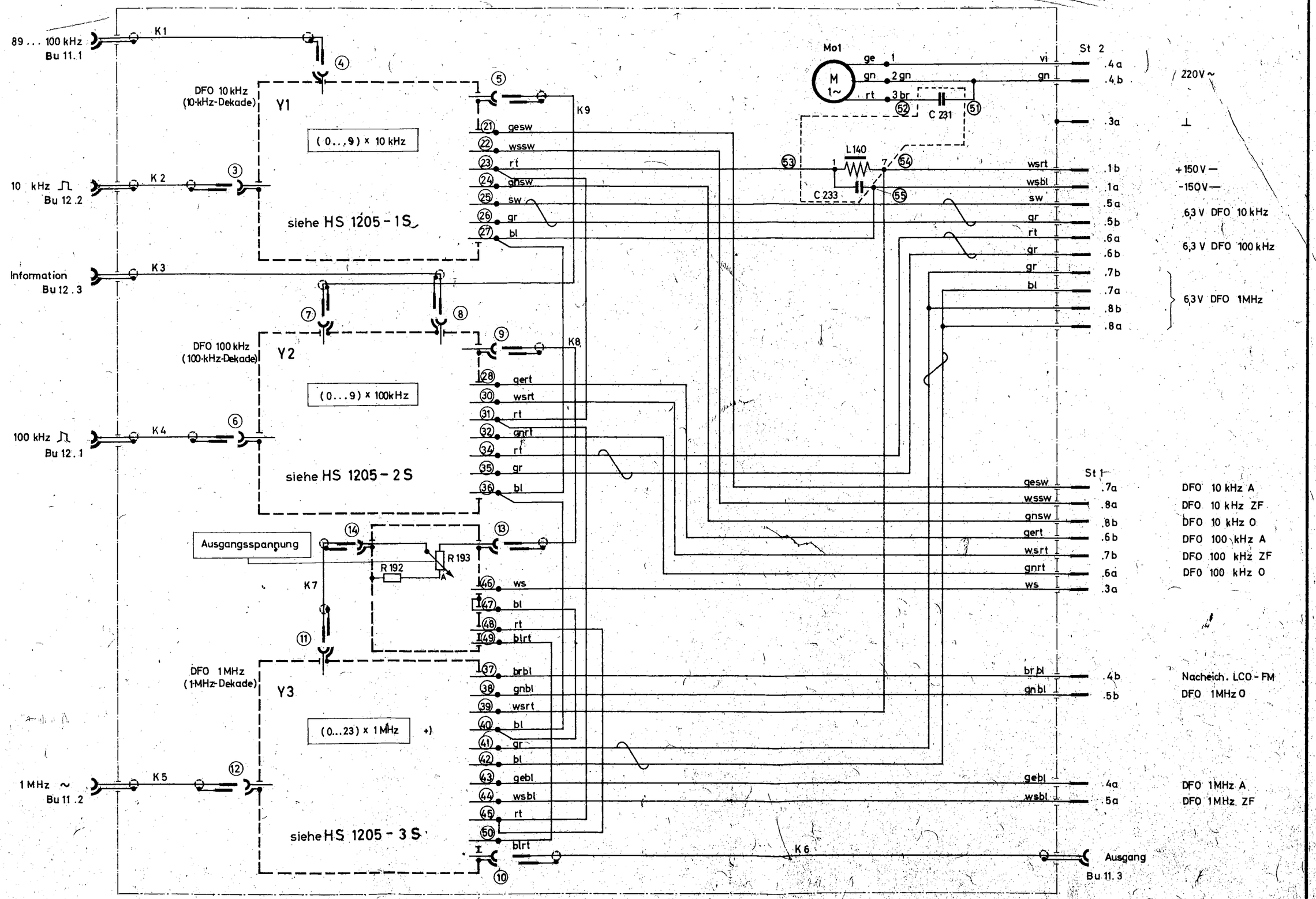

+) (0.... 29) x 1MHz, jedoch mech. Anschlag bei 23 MHz im Rahmen eingebaut.

hierzu Schaltteilliste HS 1205/4 Sa

Stromlauf zur: Dekadische-Steuerstufe

Zeichn. Nr.: HS 1205/4 S

ROHDE & SCHWARZ · MÜNCHEN

Diese Zeichnung ist unser Eigentum. Vervielfältigung, unbefugte Verwertung, Mitteilung an andere ist strafbar und schadenersatzpflichtig.

	Name	Tag	Änd.-Mitttg. Nr.	Änd.-zust.
gezeichnet	Wsh	16.5		
bearbeitet	Kl			
geprüft				
normgep.				

	Name	Tag	Änd.-Mitttg. Nr.	Änd.-zust.
	H.W.	20.9.66	11470	a

~~DIN~~ ~~MTX~~ Kennzeichen	Stückzahl	Benennung	Sach-Nr.		Bemerkungen
1	2	3	4	5	6
C 1		Papier-Kondensator	CPK 58003 n 10		
C 3		MP-Kondensator	HS 1203 - 20		1 µF
C 4		Glimmer-Kondensator	CGU 64237 p 400		
C 5		Keramik-Kondensator	CCH 31/47/1		
C 6		Glimmer-Kondensator	CGU 64237 p 400		
C 7		Keramik-Kondensator	CCH 31/24/1		
C 8		Glimmer-Kondensator	CGU 64237 p 400		
C 9		Keramik-Kondensator	CCH 31/28,2/1		
C10		Glimmer-Kondensator	CGU 64237 p 400		
C11		Keramik-Kondensator	CCH 68/180		
C12		Papier-Kondensator	CPK 58003 n 22		
C13		Glimmer-Kondensator	CGU 64237 p 200		
C14		Keramik-Kondensator	CCG 11/1		
C15		Glimmer-Kondensator	CGU 64237 p 200		
C16		Keramik-Kondensator	CCG 11/1,5		
C17		Glimmer-Kondensator	CGU 64237 p 200		
C18		Keramik-Kondensator	CCG 11/1		
C19		Glimmer-Kondensator	CGU 64237 p 200		
C20		Ks-Kondensator	CKL 50543 u 1		
C21		Papier-Kondensator	CPK 58003 n 22		
C22		Glimmer-Kondensator	CGU 64237 p 200		
C23		Keramik-Kondensator	CCG 11/1		

Diese Zeichnung ist unser Eigentum. Vervielfältigung, unbefugte Verwertung, Mitteilung an andere ist strafbar und schadensersatzpflichtig.

ROHDE & SCHWARZ
MÜNCHEN

EKE	Datum	Name
geschrieben	19.1.65	Wü
bearbeitet		H.W
geprüft		
normgeprüft		

Änd.-zust.	Änd.-Mittlg. Nr.	Datum	Name
e	10251	19.1.65	H.W
f	11165	5.66	Ws

Liste Nr.: HS 1205 - 1 Sa

Liste besteht aus 9 Blatt

Blatt Nr. 1

Ersatz für Liste

~~Einbau~~ Schaltteilliste zu

10-kHz-Dekade (Gr.)

Vervielfält.-Pause Nr.

Arbeitspause Nr.

28; 863; 100 S

~~Änd. Nr.~~ Kennzeichen	Stückzahl	Benennung	Sach-Nr.		Bemerkungen
1	2	3	4	5	6
C24		Glimmer-Kondensator	CGU 64237 p 200		
C25		Keramik-Kondensator	CCG 11/1,5		
C26		Glimmer-Kondensator	CGU 64237 p 200		
C27		Keramik-Kondensator	CCG 11/1		
C28		Glimmer-Kondensator	CGU 64237 p 200		
C29		Glimmer-Kondensator	CGU 64247 n 1		
C30		Papier-Kondensator	CPK 58003 n 22		
C31		Keramik-Kondensator	CCG 94/1ooo		
C32		Papier-Kondensator	CPK 58003 n 22		
C33		Glimmer-Kondensator	CGU 64237 p 500		
C34		Keramik-Kondensator	CCH 31/15		
C35		Glimmer-Kondensator	CGU 64237 p 500		
C36		Keramik-Kondensator	CCH 31/15		
C37		Glimmer-Kondensator	CGU 64237 p 500		
C38		Keramik-Kondensator	CCH 31/15		
C39		Glimmer-Kondensator	CGU 64237 p 500		
C40		Keramik-Kondensator	CCH 31/15		
C41		Glimmer-Kondensator	CGU 64237 p 500		
C42		Keramik-Kondensator	CCH 31/15		
C43		Glimmer-Kondensator	CGU 64237 p 500		
C44		Keramik-Kondensator	CCH 31/100		
C45		Papier-Kondensator	CPK 58003 n 22		
C46		Glimmer-Kondensator	CGU 64237 p 200		
C47		Keramik-Kondensator	CCH 31/26,4/1		
C48		Glimmer-Kondensator	CGU 64237 p 400		
C49		Keramik-Kondensator	CCH 31/22,3/1		
C50		Glimmer-Kondensator	CGU 64237 p 200		

Diese Zeichnung ist unser Eigentum. Vervielfältigung, unbefugte Verwertung, Mitteilung an andere ist strafbar und schadenersatzpflichtig.

Vervielfäl.-Pause Nr.

Arbeitspause Nr.

ROHDE & SCHWARZ
MÜNCHEN

EKE	Datum	Name
gezeichnen	5.66	Wü
bearbeitet		Ws
geprüft		
normgeprüft		

Änd.-zust.	Änd.-Mittlg. Nr.	Datum	Name
f	11165	5.66	Ws

Liste Nr.: HS 1205 - 1 Sa

Liste besteht aus Blatt

Blatt Nr. 2

Ersatz für Liste

~~Stückliste~~ / Schaltteilliste zu: 10-kHz-Dekade (Gr.)

Kennzeichen	Stückzahl	Benennung	Sach-Nr.		Bemerkungen
1	2	3	4	5	6
C51		Keramik-Kondensator	CCH 31/23,2/1		
C52		Glimmer-Kondensator	CGU 64237 p 200		
C53		Papier-Kondensator	CPK 58003 n 47		
C54		Papier-Kondensator	CPK 58003 n 22		
C55		Glimmer-Kondensator	CGU 64237 p 100		
C56		Keramik-Kondensator	CCH 31/12		
C57		Glimmer-Kondensator	CGU 64237 p 200		
C58		Glimmer-Kondensator	CGU 64247 n 5		
C59		Papier-Kondensator	CPK 58003 n 22		
C60		Papier-Kondensator	CPK 58003 n 22		
C61		Keramik-Kondensator	CCG 91/150		
C62		Papier-Kondensator	CPK 58003 n 22		
C63		Papier-Kondensator	CPK 58003 n 10		
C64		Keramik-Kondensator	CCG 41/3		
C65		Keramik-Kondensator	CCH 31/100		
C66		Keramik-Kondensator	CCH 31/15		
C67		Lufttrimmer	CV 8025		
C68		Lufttrimmer	CV 8025		
C69		Lufttrimmer	CV 8025		
C71		Lufttrimmer	CV 8025		
C72		Keramik-Kondensator	CCH 31/12		
C73		Lufttrimmer	CV 8025		
C74		Keramik-Kondensator	CCH 31/18		
C75		Lufttrimmer	CV 8025		
C76		Keramik-Kondensator	CCH 31/22		
C77		Lufttrimmer	CV 8025		

Diese Zeichnung ist unser Eigentum. Vervielfältigung, unbefugte Verwertung, Mitteilung an andere ist strafbar und schadenersatzpflichtig.

Vervielfäl.-Pause Nr.

Arbeitspause Nr.

ROHDE & SCHWARZ
MÜNCHEN

EKE	Datum	Name
geschrieben	20.1.65	Wü
bearbeitet		H.W
geprüft		
normgeprüft		

Änd.-zust.	Änd.-Mittlg. Nr.	Datum	Name
e	10251	19.1.65	H.W
f	11165	5.66	Ws

Liste Nr. HS 1205 - 1 Sa

Liste besteht aus Blatt

Blatt Nr. 3

Ersatz für Liste

Schaltteilliste zu

10-kHz-Dekade (Gr.)

LFfX XXfX Kennzeichen	Stückzahl	Benennung	Sach-Nr.		Bemerkungen
1	2	3	4	5	6
C78		Keramik-Kondensator	CCH 31/33		
C79		Lufttrimmer	CV 8025		
C80		Keramik-Kondensator	CCH 31/39		
C81		Lufttrimmer	CV 8025		
C82		Keramik-Kondensator	CCH 31/47		
C83		Lufttrimmer	CV 8025		
C84		Keramik-Kondensator	CCH 31/180		
C85		Keramik-Kondensator	CCH 31/180		
C86		Keramik-Kondensator	CCH 31/15		
C87		Keramik-Kondensator	CCH 31/56		
C88		Papier-Kondensator	CPK 58003 n 22		
C89		Keramik-Kondensator	CCG 41/6		
C90		Keramik-Kondensator	CCH 31/100		
C91		Glimmer-Kondensator	CGU 64237 p 200		
C92		Papier-Kondensator	CPK 58003 n 22		
C93		Papier-Kondensator	CPK 58003 n 22		
C94		Glimmer-Kondensator	CGU 64237 p 400		
C95		Papier-Kondensator	CPK 58003 n 22		
C97		Keramik-Kondensator	CCH 68/68		
C98		Keramik-Kondensator	CCG 94/2200		
C99		Ke-Kondensator	CKL 50443 u 0,47		

Diese Zeichnung ist unser Eigentum. Vervielfältigung, unbefugte Verwertung, Mitteilung an andere ist strafbar und schadenersatzpflichtig.

Vervielfält.-Pause Nr.

Arbeitspause Nr.

ROHDE & SCHWARZ
MÜNCHEN

EKE	Datum	Name
geschrieben	20.1.65	Wü
bearbeitet		H.W
geprüft		
normgeprüft		

Änd.-zust.	Änd.-Mittlg. Nr.	Datum	Name
e	10251	19.1.65	H.W
f	11165	5.66	Ws

Liste Nr.

HS 1205 - 1 Sa

Liste besteht aus Blatt

Blatt Nr. 4

Ersatz für Liste

Einbau-Schaltteilliste zu

10-kHz-Dekade (Gr.)

28; 863; 100 S

DIdX NrX Kennzeichen	Stückzahl	Benennung	Sach-Nr.		Bemerkungen
1	2	3	4	5	6
Gl 1		Si-Diode	GK/S 4 G		
Gl 2		Si-Diode	GK/S 4 G		
Gl 3		Si-Diode	GK/S 4 G		
L 1		Filterspule (U'Gr.)	HS 1203 - 1.13.1		hierzu bes.Stückliste 75 µH
L 2		Filterspule (U'Gr.)	HS 1203 - 1.14.1		hierzu bes.Stückliste 73,5 µH
L 3		Filterspule (U'Gr.)	HS 1203 - 1.13.1		hierzu bes.Stückliste 75 µH
L 4		Filterspule (U'Gr.)	HS 1203 - 1.16.1		hierzu bes.Stückliste 77,5 µH
L 5		Filterspule (U'Gr.)	HS 1203 - 1.17.1		hierzu bes.Stückliste 270 µH
L 6		Filterspule (U'Gr.)	HS 1203 - 1.18.1		hierzu bes.Stückliste 268 µH
L 7		Filterspule (U'Gr.)	HS 1203 - 1.18.1		hierzu bes.Stückliste 268 µH
L 8		Filterspule (U'Gr.)	HS 1203 - 1.21.1		hierzu bes.Stückliste 266 µH
L 9		Filterspule (U'Gr.)	HS 1203 - 1.21.1		hierzu bes.Stückliste 266 µH
L10		Filterspule (U'Gr.)	HS 1203 - 1.18.1		hierzu bes.Stückliste 268 µH
L11		Filterspule (U'Gr.)	HS 1203 - 1.18.1		hierzu bes.Stückliste 268 µH
L12		Filterspule (U'Gr.)	HS 1203 - 1.24.1		hierzu bes.Stückliste 320 µH
L13		Filterspule (U'Gr.)	HS 1203 - 1.25.1		hierzu bes.Stückliste 144 µH
L14		Filterspule (U'Gr.)	HS 1203 - 1.26.1		hierzu bes.Stückliste 140 µH
L15		Filterspule (U'Gr.)	HS 1203 - 1.26.1		hierzu bes.Stückliste 140 µH
L16		Filterspule (U'Gr.)	HS 1203 - 1.26.1		hierzu bes.Stückliste 140 µH
L17		Filterspule (U'Gr.)	HS 1203 - 1.26.1		hierzu bes.Stückliste 140 µH

Diese Zeichnung ist unser Eigentum. Vervielfältigung, unbefugte Verwertung, Mitteilung an andere ist strafbar und schadenersatzpflichtig.

ROHDE & SCHWARZ
MÜNCHEN

EKE	Datum	Name
geschrieben	20.1.65	Wü
bearbeitet		H.W
geprüft		
normgeprüft		

Änd.-zust.	Änd.-Mitlg. Nr.	Datum	Name
e	10251	20.1.65	H.W

Liste Nr.: HS 1205 - 1 Sa

Liste besteht aus Blatt

Blatt Nr. 5

Ersatz für Liste

Stückliste / Schaltteilliste zu: 10-kHz-Dekade (Gr.)

Vervielfält.-Pause Nr.

Arbeitspause Nr.

428; 863; 100 S

X/X Kennzeichen	Stückzahl	Benennung	Sach-Nr.		Bemerkungen
1	2	3	4	5	6
L18		Filterspule (U'Gr.)	HS 1203 - 1.30.1		hierzu bes.Stückliste 144 µH
L19		Filterspule (U'Gr.)	HS 1203 - 1.31.1		hierzu bes.Stückliste 121 µH
L20		Filterspule (U'Gr.)	HS 1203 - 1.32.1		hierzu bes.Stückliste 133 µH
L21		Filterspule (U'Gr.)	HS 1203 - 1.33.1		hierzu bes.Stückliste 114 µH
L22		Filterspule (U'Gr.)	HS 1203 - 1.34.1		hierzu bes.Stückliste 117 µH
L23		Filterspule (U'Gr.)	HS 1203 - 1.35.1		hierzu bes.Stückliste 217 µH
L24		Filterspule (U'Gr.)	HS 1203 -1.36.1		hierzu bes.Stückliste 245 µH
L25		Oszillatorspule(U'Gr.)	HS 1203 - 1.7		hierzu bes.Stückliste 20,5 µH
R 1		Schichtwiderstand	WFE 221 k 100		
R 2		Schichtwiderstand	WFE 221 E 5		
R 3		Schichtwiderstand	WFE 521 k 3		
R 4		Schichtwiderstand	WFE 221 k 3		
R 5		Schichtwiderstand	WFE 221 M 1		
R 6		Schichtwiderstand	WFE 221 E 5		
R 7		Schichtwiderstand	WFE 221 k 60		
R 8		Schichtwiderstand	WFE 221 k 60		
R 9		Schichtwiderstand	WFE 221 k 8		
R10		Schichtwiderstand	WFE 221 k 500		
R11		Schichtwiderstand	WFE 221 E 30		
R12		Schichtwiderstand	WFE 321 k 10		
R13		Schichtwiderstand	WFE 221 E 50		

Diese Zeichnung ist unser Eigentum. Vervielfältigung, unbefugte Verwertung, Mitteilung an andere ist strafbar und schadenersatzpflichtig.

ROHDE & SCHWARZ
MÜNCHEN

EKE	Datum	Name
geschrieben	20.1.65	Wü
bearbeitet		H.W
geprüft		
normgeprüft		

Änd.-zust.	Änd.-Mittlg. Nr.	Datum	Name
e	10251	20.1.65	H.W
f	11165	5.66	Ws

Liste Nr.: HS 1205 - 1 Sa

Liste besteht aus Blatt

Blatt Nr. 6

Ersatz für Liste

Stückliste / Schaltteilliste zu: 10-kHz-Dekade (Gr.)

Vervielfält.-Pause Nr.

Arbeitspause Nr.

Kennzeichen	Stückzahl	Benennung	Sach-Nr.		Bemerkungen
1	2	3	4	5	6
R14		Schichtwiderstand	WFE 221 E 600		Trimmwert
R15		Schichtwiderstand	WFE 321 k 10		
R16		Schichtwiderstand	WFE 221 k 100		
R17		Schichtwiderstand	WFE 221 E 50		
R18		Schichtwiderstand	WFE 221 k 500		
R19		Schichtwiderstand	WFE 221 E 30		
R20		Schichtwiderstand	WFE 321 k 10		
R21		Schichtwiderstand	WFE 221 k 50		
R22		Schichtwiderstand	WFE 221 k 50		
R23		Schichtwiderstand	WFE 221 k 50		
R24		Schichtwiderstand	WFE 221 k 50		
R25		Schichtwiderstand	WFE 221 k 50		
R26		Schichtwiderstand	WFE 221 k 50		
R27		Schichtwiderstand	WFE 221 k 500		
R28		Schicht-Drehwiderst.	WS 9122 F/50 k		
R29		Schichtwiderstand	WFE 221 E 50		
R30		Schichtwiderstand	WFE 221 E 30		
R31		Schichtwiderstand	WFE 321 k 10		
R32		Schichtwiderstand	WFE 221 k 12,5		
R33		Schichtwiderstand	WFE 221 k 100		
R34		Schichtwiderstand	WFE 221 k 80		
R35		Schichtwiderstand	WFE 221 k 80		
R36		Schichtwiderstand	WFE 221 E 50		
R37		Schichtwiderstand	WFE 221 E 125		
R38		Schichtwiderstand	WFE 221 k 100		
R39		Schichtwiderstand	WFE 221 E 300		
R40		Schichtwiderstand	WFE 321 k 30		

Diese Zeichnung ist unser Eigentum. Vervielfältigung, unbefugte Verwertung, Mitteilung an andere ist strafbar und schadenersatzpflichtig.

Vervielfält.-Pause Nr.

Arbeitspause Nr.

ROHDE & SCHWARZ
MÜNCHEN

	Änd.-zust.	Änd.-Mittlg. Nr.	Datum	Name
	f	11165	5.66	Ws

EKE	Datum	Name
geschrieben	5.66	Wü
bearbeitet		Ws
geprüft		
normgeprüft		

Liste Nr.: HS 1205 - 1 Sa

Liste besteht aus Blatt

Blatt Nr. 7

Ersatz für Liste

~~Stückliste~~/ Schaltteilliste zu

10-kHz-Dekade (Gr.)

Kennzeichen	Stückzahl	Benennung	Sach-Nr.		Bemerkungen
1	2	3	4	5	6
R41		Schichtwiderstand	WFE 521 k 4		
R42		Schichtwiderstand	WFE 221 E 200		
R43		Schichtwiderstand	WFE 221 E 50		
R44		Schichtwiderstand	WFE 221 k 500		
R45		Schichtwiderstand	WFE 221 k 50		
R46		Schichtwiderstand	WFE 221 E 50		
R47		Schichtwiderstand	WFE 321 k 10		
R48		Schichtwiderstand	WFE 221 k 20		
R49		Schichtwiderstand	WFE 221 k 20		
R50		Schichtwiderstand	WFE 221 k 100		
R51		Schichtwiderstand	WFE 221 E 50		
R52		Schichtwiderstand	WFE 221 k 80		Trimmwert
R53		Schichtwiderstand	WFE 221 k 160		Trimmwert
R54		Schichtwiderstand	WFE 221 k 10		
R55		Schichtwiderstand	WFE 221 k 100		Trimmwert
R57		Schichtwiderstand	WFE 321 k 30		
R58		Schichtwiderstand	WFE 221 k 2,5		
R59		Schichtwiderstand	WFE 521 k 3		
R60		Schichtwiderstand	WFE 221 k 50		
R61		Schichtwiderstand	WFE 221 k 16		

Diese Zeichnung ist unser Eigentum. Vervielfältigung, unbefugte Verwertung, Mitteilung an andere ist strafbar und schadensersatzpflichtig.

Vervielfält.-Pause Nr.

Arbeitspause Nr.

ROHDE & SCHWARZ
MÜNCHEN

EKE	Datum	Name
geschrieben	5.66	Wü
bearbeitet		Ws
geprüft		
normgeprüft		

Änd.-zust.	Änd.-Mittlg. Nr.	Datum	Name
f	11165	5.66	Ws

Liste Nr.: HS 1205 - 1 Sa

Liste besteht aus Blatt

Blatt Nr. 8

Ersatz für Liste

Schaltteilliste zu

10-kHz-Dekade (Gr.)

Kennzeichen	Stückzahl	Benennung	Sach-Nr.		Bemerkungen
1	2	3	4	5	6
Rö 1		Doppel-Triode	E 88 CC		
Rö 2		Pentode	E 180 F		
Rö 3		Pentode	5654		
Rö 4		Pentode	E 180 F		
Rö 5		Pentode	E 180 F		
Rö 6		Pentode	5654		
Rö 7		Doppel-Triode	E 88 CC		
S 1		Stufenschalter	SRW 13110		Lötfahnen der geradzahligen Kontakte auf 2 +0,5 gekürzt; Achs-L = 12

Diese Zeichnung ist unser Eigentum. Vervielfältigung, unbefugte Verwertung, Mitteilung an andere ist strafbar und schadenersatzpflichtig.

Vervielfält.-Pause Nr.

Arbeitspause Nr.

ROHDE & SCHWARZ
MÜNCHEN

EKE	Datum	Name
geschrieben	20.1.65	Wü
bearbeitet		H.W
geprüft		
normgeprüft		

Änd.-zust.	Änd.-Mittlg. Nr.	Datum	Name
e	10251	20.1.65	H.W

Liste Nr.: HS 1205 - 1 Sa

Liste besteht aus Blatt

Blatt Nr. 9

Ersatz für Liste

Stückliste / Schaltteilliste zu: 10-kHz-Dekade (Gr.)

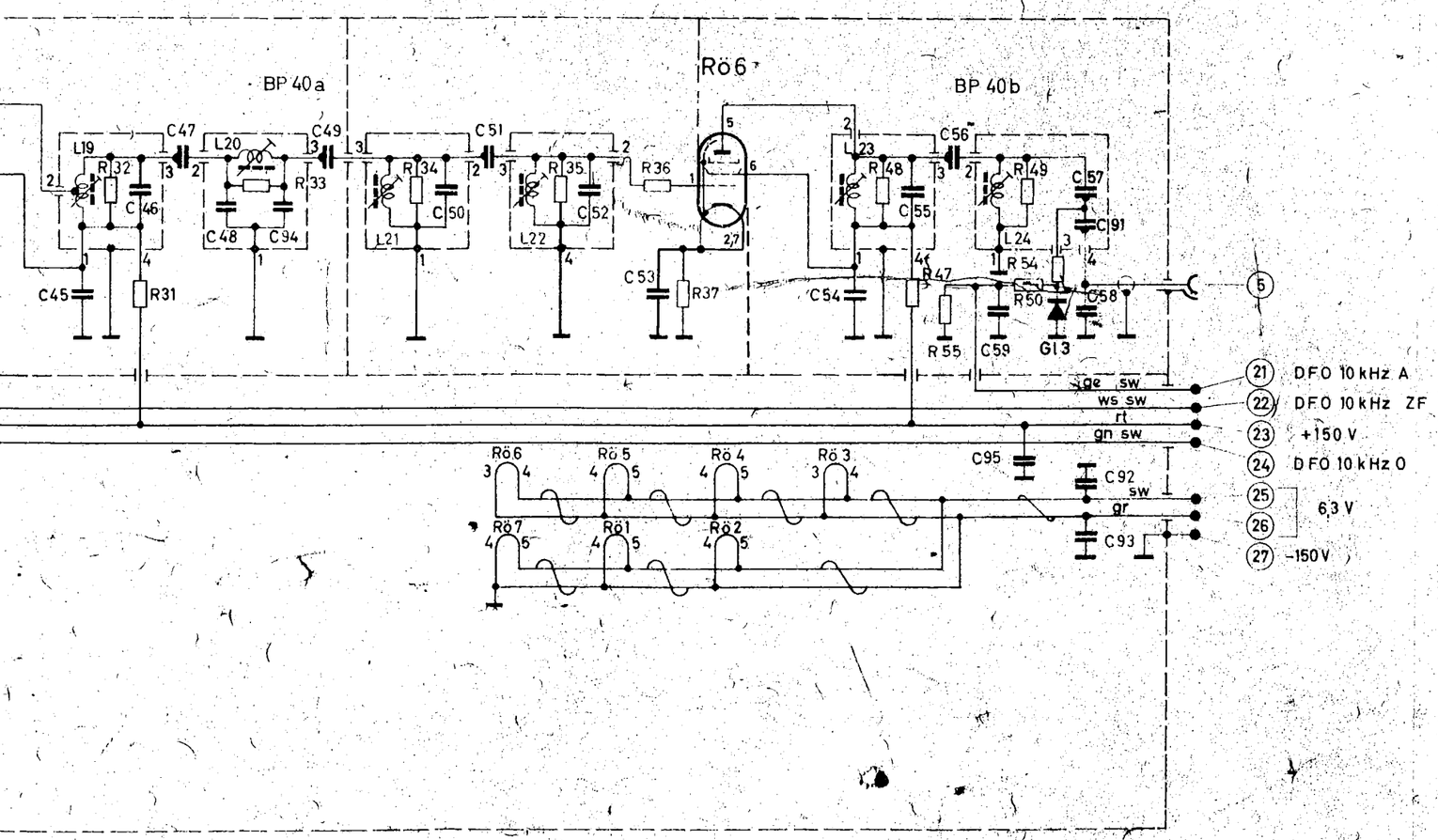

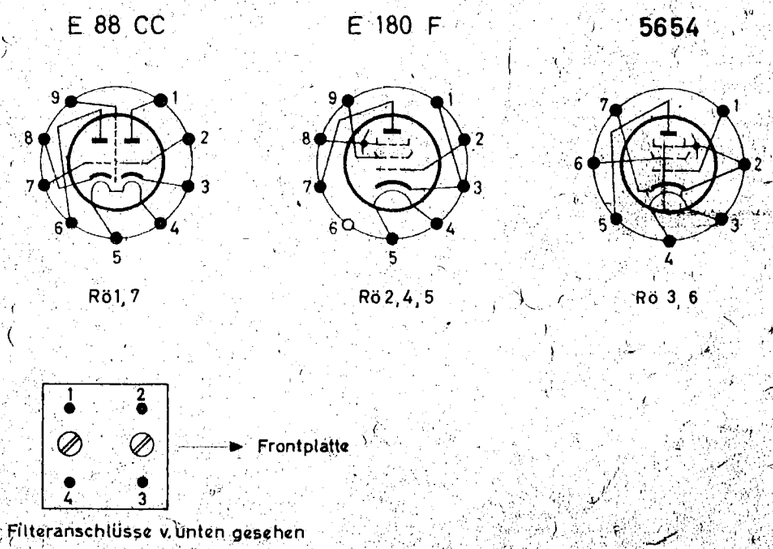

hierzu Schaltbild [illegible] -1Sa

Schaltung Nr.

kHz - Dekade (Gr.)

[illegible] 1S

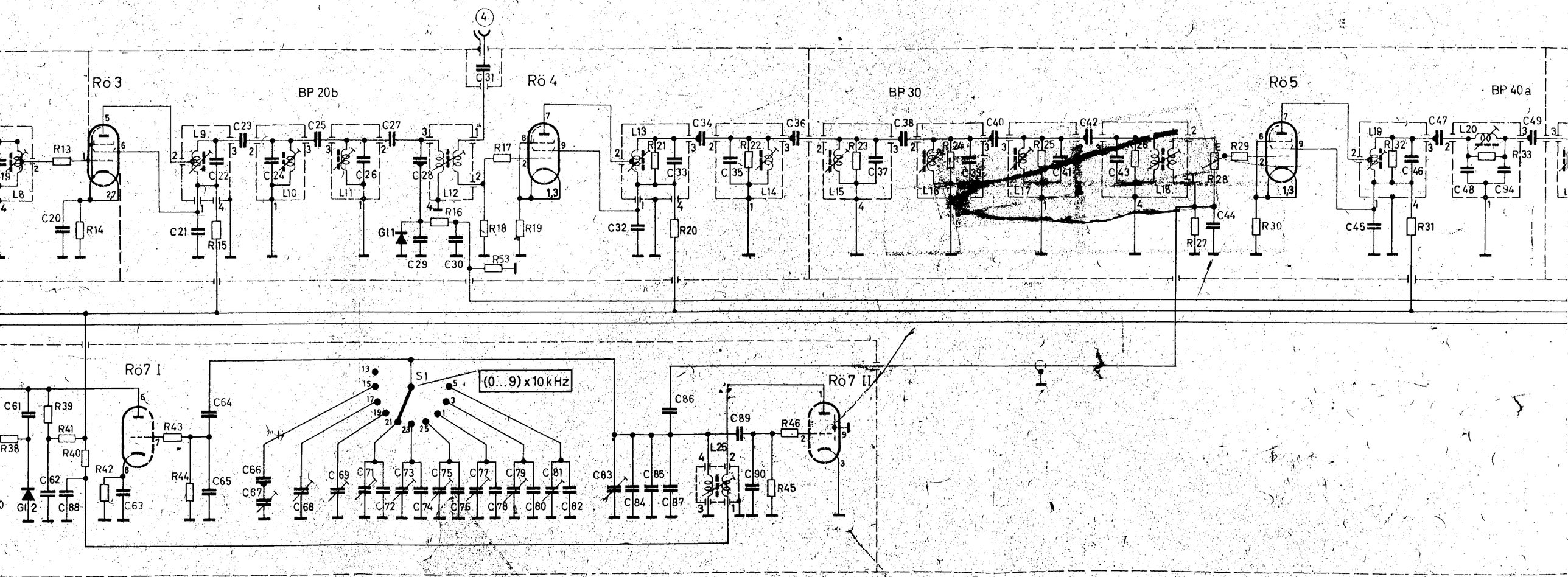
Rö 3
BP 20b
Rö 4
BP 30
Rö 5
BP 40a
Rö 7 I
Rö 7 II
(0...9) x 10 kHz
S1
L8
L9
L10
L11
L12
L13
L14
L15
L16
L17
L18
L19
L20
L25
R13
R14
R15
R16
R17
R18
R19
R20
R21
R22
R23
R24
R25
R26
R27
R28
R29
R30
R31
R32
R33
R38
R39
R40
R41
R42
R43
R44
R45
R46
R53
C20
C21
C22
C23
C24
C25
C26
C27
C28
C29
C30
C31
C32
C33
C34
C35
C36
C37
C38
C39
C40
C41
C42
C43
C44
C45
C46
C47
C48
C49
C61
C62
C63
C64
C65
C66
C67
C68
C69
C71
C72
C73
C74
C75
C76
C77
C78
C79
C80
C81
C82
C83
C84
C85
C86
C87
C88
C89
C90
C94
Gl1
Gl2

DFO 10 kHz (10-kHz-Dekade)

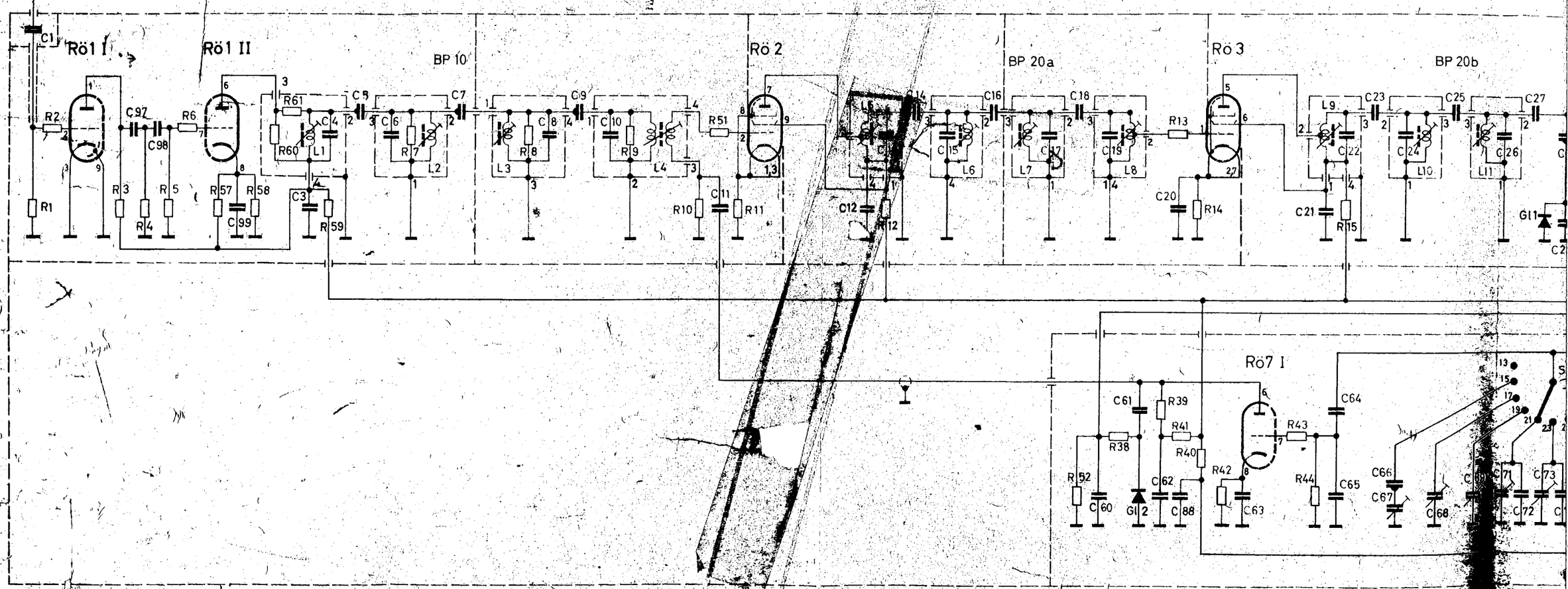

Diese Zeichnung ist unser Eigentum. Vervielfältigung, unbefugte Verwendung, Mitteilung an andere ist strafbar und schadenersatzpflichtig.

ROHDE & SCHWARZ - MÜNCHEN

Zeichen	Tag	Name	Freig.	Nr.	Tag	Name
EKE	26.1.	West	e	10 251	9.2.65	H.W.
Gezeichnet		H.W.				
Geprüft						
Ersatz für						

Kennzeichen	Stückzahl	Benennung	Sach-Nr.		Bemerkungen
1	2	3	4	5	6
C101		Papier-Kondensator	CPK 58003 n 10		
C102		Papier-Kondensator	CPK 58003 n 47		
C103		Keramik-Kondensator	CCH 31/27		
C104		Keramik-Kondensator	CCH 68/180		
C105		MP-Kondensator	HS 1203 - 20		1 µF
C106		Glimmer-Kondensator	CGU 64237 p 200		
C107		Keramik-Kondensator	CCH 31/13,2/1		
C108		Glimmer-Kondensator	CGU 64237 p 200		
C109		Keramik-Kondensator	CCH 31/11,4/1		
C110		Glimmer-Kondensator	CGU 64237 p 200		
C111		Keramik-Kondensator	CCH 31/22,6/1		
C112		Glimmer-Kondensator	CGU 64237 p 200		
C114		Keramik-Kondensator	CCH 31/100		
C116		Papier-Kondensator	CPK 58003 n 22		
C117		Glimmer-Kondensator	CGU 64237 p 100		
C118		Keramik-Kondensator	CCG 11/1,5		
C119		Glimmer-Kondensator	CGU 64237 p 100		
C120		Keramik-Kondensator	CCG 11/2		
C121		Glimmer-Kondensator	CGU 64237 p 100		
C122		Keramik-Kondensator	CCG 11/2		

Diese Zeichnung ist unser Eigentum. Vervielfältigung, Weitergabe, Verwertung, Mitteilung an andere Personen und schadensersatzpflichtig.

ROHDE & SCHWARZ MÜNCHEN

Änd.-zust.	Änd.-Mittlg. Nr.	Datum	Name
f	11165	5.66	Wß

	Datum	Name
gezeichnet	5.66	Wü
bearbeitet		Wß
geprüft		
normgeprüft		

Liste Nr.: HS 1205 - 2 Sa

Liste besteht aus 12 Blatt

Blatt Nr. 1

Ersatz für Liste

Stückliste zu Schaltteilliste zu

100-kHz-Dekade (Gr.)

Vervielfält.-Pause Nr.

Arbeitspause Nr.

428; 1165; 100 S

Nr. Kennzeichen	Stückzahl	Benennung	Sach-Nr.		Bemerkungen
1	2	3	4	5	6
C123		Glimmer-Kondensator	CGU 64237 p 100		
C124		Papier-Kondensator	CPK 58003 n 22		
C125		Papier-Kondensator	CPK 58003 n 22		
C126		Glimmer-Kondensator	CGU 64237 p 100		
C127		Keramik-Kondensator	CCG 11/1,5		
C128		Glimmer-Kondensator	CGU 64237 p 100		
C129		Keramik-Kondensator	CCG 11/2		
C130		Glimmer-Kondensator	CGU 64237 p 100		
C131		Keramik-Kondensator	CCG 11/2		
C132		Glimmer-Kondensator	CGU 64237 p 200		
C133		Glimmer-Kondensator	CGU 64237 p 200		
C134		Papier-Kondensator	CPK 58003 n 10		
C135		Keramik-Kondensator	CCG 94/1ooo		
C136		Papier-Kondensator	CPK 58003 n 22		
C137		Glimmer-Kondensator	CGU 64237 p 100		
C138		Keramik-Kondensator	CCH 31/17,1/1		
C139		Glimmer-Kondensator	CGU 64237 p 500		
C140		Keramik-Kondensator	CCH 31/23,4/1		
C141		Glimmer-Kondensator	CGU 64237 p 500		
C142		Keramik-Kondensator	CCH 31/16,2/1		
C143		Glimmer-Kondensator	CGU 64237 p 100		
C144		Keramik-Kondensator	CCG 94/1ooo		
C145		Papier-Kondensator	CPK 58003 n 22		
C146		Glimmer-Kondensator	CGU 64237 p 200		
C147		Keramik-Kondensator	CCH 31/15/1		
C148		Glimmer-Kondensator	CGU 64237 p 200		
C149		Keramik-Kondensator	CCG 41/5		

Diese Zeichnung ist unser Eigentum. Vervielfältigung, mündliche Verwertung, Mitteilung an andere ist ohne unser schriftliche Genehmigung unzulässig.

ROHDE & SCHWARZ MÜNCHEN

Änd.-zust.	Änd.-Mittig. Nr.	Datum	Name
f	11165	5.66	Ws

EKE	Datum	Name
geschrieben	5.66	Wü
bearbeitet		Ws
geprüft		
normgeprüft		

Liste Nr. HS 1205 - 2 Sa

Liste besteht aus Blatt

Blatt Nr. 2

Ersatz für Liste

Schaltteilliste zu

100-kHz-Dekade (Gr.)

Vervielfält.-Pause Nr.

Arbeitspause Nr.

Kennzeichen	Stückzahl	Benennung	Sach-Nr.		Bemerkungen
1	2	3	4	5	6
C150		Glimmer-Kondensator	CGU 64237 p 200		
C151		Keramik-Kondensator	CCH 31/9/1,1		
C152		Glimmer-Kondensator	CGU 64237 p 200		
C153		Papier-Kondensator	CPK 58003 n 22		
C154		Papier-Kondensator	CPK 58003 n 22		
C155		Glimmer-Kondensator	CGU 64237 p 200		
C156		Keramik-Kondensator	CCH 31/15/1		
C157		Glimmer-Kondensator	CGU 64237 p 200		
C158		Keramik-Kondensator	CCG 41/5		
C159		Glimmer-Kondensator	CGU 64237 p 200		
C160		Keramik-Kondensator	CCH 31/9/1,1		
C161		Glimmer-Kondensator	CGU 64237 p 200		
C162		Keramik-Kondensator	CCH 31/100		
C163		Papier-Kondensator	CPK 58003 n 22		
C164		Glimmer-Kondensator	CGU 64237 p 200		
C165		Keramik-Kondensator	CCH 31/44,6/1		
C166		Glimmer-Kondensator	CGU 64237 p 400		
C167		Glimmer-Kondensator	CGU 64237 p 400		
C168		Keramik-Kondensator	CCH 31/21/1		
C169		Papier-Kondensator	CPK 58003 n 10		
C170		Glimmer-Kondensator	CGU 64237 p 200		
C171		Keramik-Kondensator	CCH 31/14,5/1		
C172		Glimmer-Kondensator	CGU 64237 p 200		
C173		Papier-Kondensator	CPK 58003 n 22		
C174		Papier-Kondensator	CPK 58003 n 22		
C175		Glimmer-Kondensator	CGU 64237 p 200		
C176		Keramik-Kondensator	CCH 31/44,6/1		

ROHDE & SCHWARZ
MÜNCHEN

Änd.-zust.	Änd.-Mittlg. Nr.	Datum	Name
f	11165	5.66	Ws

EKE	Datum	Name
geschrieben	5.66	Wü
bearbeitet		Ws
geprüft		
normgeprüft		

Liste Nr.: HS 1205 - 2 Sa

Liste besteht aus Blatt

Blatt Nr. 3

Ersatz für Liste

Schaltteilliste zu

100-kHz-Dekade (Gr.)

Vervielfält.-Pause Nr.

Arbeitspause Nr.

Diese Zeichnung ist unser Eigentum. Vervielfältigung, unbefugte Verwertung, Mitteilung an andere ist strafbar und schadenersatzpflichtig.

~~KK~~ ~~NK~~ Kennzeichen	Stückzahl	Benennung	Sach-Nr.		Bemerkungen
1	2	3	4	5	6
C177		Glimmer-Kondensator	CGU 64237 p 400		
C178		Glimmer-Kondensator	CGU 64237 p 400		
C179		Keramik-Kondensator	CCH 31/21/1		
C180		Papier-Kondensator	CPK 58003 n 10		
C181		Glimmer-Kondensator	CGU 64237 p 200		
C182		Keramik-Kondensator	CCH 31/14,5/1		
C183		Glimmer-Kondensator	CGU 64237 p 200		
C184		Ks-Kondensator	CKL 44243 u 0,22		
C186		Papier-Kondensator	CPK 58003 n 22		
C187		Keramik-Kondensator	CCG 94/2200		
C188		Papier-Kondensator	CPK 58003 n 10		
C189		Papier-Kondensator	CPK 58003 n 22		
C190		Keramik-Kondensator	CCG 91/150		
C191		Papier-Kondensator	CPK 58003 n 10		
C192		Papier-Kondensator	CPK 58003 n 22		
C193		Papier-Kondensator	CPK 58003 n 22		
C194		Papier-Kondensator	CPK 58003 n 22		
C195		Keramik-Kondensator	CCH 31/100		
C196		Papier-Kondensator	CPK 58003 n 10		
C197		Keramik-Kondensator	CCG 91/150		
C198		Keramik-Kondensator	CCG 94/2200		
C199		Papier-Kondensator	CPK 58003 n 10		
C200		Keramik-Kondensator	CCH 31/18		
C201		Keramik-Kondensator	CCH 31/100		
C202		Keramik-Kondensator	CCH 31/27		
C203		Lufttrimmer	CV 8025		

Diese Zeichnung ist unser Eigentum. Vervielfältigung, unbefugte Verwertung, Mitteilung an andere ist strafbar und schadenersatzpflichtig.

Vervielfäl.-Pause Nr.

Arbeitspause Nr.

ROHDE & SCHWARZ MÜNCHEN

EKE	Datum	Name
gezeichnen	5.66	Wü
bearbeitet		Ws
geprüft		
normgeprüft		

Änd.-zust.	Änd.-Mittig. Nr.	Datum	Name
f	11165	5.66	Ws

Liste Nr. HS 1205 - 2 Sa

Liste besteht aus Blatt

Blatt Nr. 4

Ersatz für Liste

Stückliste / Schaltteilliste zu

100-kHz-Dekade (Gr.)

428; 1165; 100 S

Kennzeichen	Stückzahl	Benennung	Sach-Nr.		Bemerkungen
1	2	3	4	5	6
C204		Lufttrimmer	CV 8025		
C205		Lufttrimmer	CV 8025		
C206		Lufttrimmer	CV 8025		
C207		Keramik-Kondensator	CCH 31/18		
C208		Lufttrimmer	CV 8025		
C209		Keramik-Kondensator	CCH 31/27		
C210		Lufttrimmer	CV 8025		
C211		Keramik-Kondensator	CCH 31/39		
C212		Lufttrimmer	CV 8025		
C213		Keramik-Kondensator	CCH 31/47		
C214		Lufttrimmer	CV 8025		
C215		Keramik-Kondensator	CCH 31/56		
C216		Lufttrimmer	CV 8025		
C217		Keramik-Kondensator	CCH 31/68		
C218		Lufttrimmer	CV 8025		
C219		Keramik-Kondensator	CCG 68/... CCH 31/...		parallel (TK-Kompensation)
C220		Keramik-Kondensator	2xCCH 31/180		parallel
C221		Glimmer-Kondensator	CGU 64247 n 5		
C222		Keramik-Kondensator	CCH 31/33		
C223		Keramik-Kondensator	CCH 31/27		
C224		Keramik-Kondensator	CCH 31/47		
C225		Glimmer-Kondensator	CGU 64237 p 500		
C226		Papier-Kondensator	CPK 58003 n 22		
C227		Glimmer-Kondensator	CGU 64237 p 500		
C228		Keramik-Kondensator	CCH 31/19,8/1		
C229		Keramik-Kondensator	CCH 31/20,7/1		

Diese Zeichnung ist unser Eigentum. Vervielfältigung, mißbräuchliche Verwertung, Mitteilung an andere ist strafbar und schadenersatzpflichtig.

ROHDE & SCHWARZ
MÜNCHEN

	Datum	Name
BKE		
gezeichnet	20.1.65	Wü
bearbeitet		H.W
geprüft		
normgeprüft		

Änd.-zust.	Änd.-Mitteilg. Nr.	Datum	Name
e	10251	20.1.65	H.W
f	11165	5.66	Ws

Liste Nr.: HS 1205 - 2 Sa

Liste besteht aus Blatt

Blatt Nr. 5

Ersatz für Liste

Schaltteilliste zu: 100-kHz-Dekade (Gr.)

Vervielfält.-Pause Nr.

Arbeitspause Nr.

XX Kennzeichen	Stückzahl	Benennung	Sach-Nr.		Bemerkungen
1	2	3	4	5	6
G1 4		Si-Diode	GK/S 4 G		
G1 5		Si-Diode	GK/S 4 G		
G1 6		Si-Diode	GK/S 4 G		
G1 7		Si-Diode	GK/S 4 G		
G1 8		Si-Diode	GK/S 4 G		
G1 9		Zener-Diode	GK/SZ 20		
L101		Filterspule (U'Gr.)	HS 1203 - 2.6.1		hierzu bes.Stückliste 1,51 µH
L102		Filterspule (U'Gr.)	HS 1203 - 2.7.1		hierzu bes.Stückliste 1,45 µH
L103		Filterspule (U'Gr.)	HS 1203 - 2.8.1		hierzu bes.Stückliste 1,39 µH
L104		Filterspule (U'Gr.)	HS 1203 - 2.9.1		hierzu bes.Stückliste 1,39 µH
L105		Filterspule (U'Gr.)	HS 1203 - 2.18.1		hierzu bes.Stückliste 35,5 µH
L106		Filterspule (U'Gr.)	HS 1203 - 2.19.1		hierzu bes.Stückliste 36 µH
L107		Filterspule (U'Gr.)	HS 1203 - 2.19.1		hierzu bes.Stückliste 36 µH
L108		Filterspule (U'Gr.)	HS 1203 - 2.18.1		hierzu bes.Stückliste 35,5 µH
L109		Filterspule (U'Gr.)	HS 1203 - 2.18.1		hierzu bes.Stückliste 35,5 µH
L110		Filterspule (U'Gr.)	HS 1203 - 2.19.1		hierzu bes.Stückliste 36 µH
L111		Filterspule (U'Gr.)	HS 1203 - 2.19.1		hierzu bes.Stückliste 36 µH
L112		Filterspule (U'Gr.)	HS 1203 - 2.25.1		hierzu bes.Stückliste 35,5 µH
L113		Filterspule (U'Gr.)	HS 1205 - 2.26.1		hierzu bes.Stückliste 78 µH
L114		Filterspule (U'Gr.)	HS 1203 - 2.27.1		hierzu bes.Stückliste 18,3 µH

Diese Zeichnung ist unser Eigentum. Vervielfältigung, unbefugte Verwertung, Mitteilung an andere ist strafbar und schadenersatzpflichtig.

ROHDE & SCHWARZ
MÜNCHEN

EKE	Datum	Name
geschrieben	20.1.65	Wü
bearbeitet		H.W
geprüft		
normgeprüft		

Änd.-zust.	Änd.-Mittlg. Nr.	Datum	Name
e	10251	20.1.65	H.W

Liste Nr.: HS 1205 - 2 Sa

Liste besteht aus Blatt

Blatt Nr. 6

Ersatz für Liste

Stückliste / Schaltteilliste zu: 100-kHz-Dekade (Gr.)

Vervielfält.-Pause Nr.

Arbeitspause Nr.

Kennzeichen	Stückzahl	Benennung	Sach-Nr.		Bemerkungen
1	2	3	4	5	6
L115		Filterspule (U'Gr.)	HS 1203 - 2.27.1		hierzu bes.Stückliste 18,2 µH
L116		Filterspule (U'Gr.)	HS 1203 - 2.29.1		hierzu bes.Stückliste 80 µH
L117		Filterspule (U'Gr.)	HS 1203 - 2.30.1		hierzu bes.Stückliste 30,3 µH
L118		Filterspule (U'Gr.)	HS 1203 - 2.31.1		hierzu bes.Stückliste 31,6 µH
L119		Filterspule (U'Gr.)	HS 1203 - 2.31.1		hierzu bes.Stückliste 32,4 µH
L120		Filterspule (U'Gr.)	HS 1203 - 2.30.1		hierzu bes.Stückliste 30,7 µH
L121		Filterspule (U'Gr.)	HS 1203 - 2.30.1		hierzu bes.Stückliste 30,5 µH
L122		Filterspule (U'Gr.)	HS 1203 - 2.31.1		hierzu bes.Stückliste 31,6 µH
L123		Filterspule (U'Gr.)	HS 1203 - 2.31.1		hierzu bes.Stückliste 32,4 µH
L124		Filterspule (U'Gr.)	HS 1203 - 2.37.1		hierzu bes.Stückliste 32,4 µH
L125		Filterspule (U'Gr.)	HS 1203 - 2.10.1		hierzu bes.Stückliste 1,09 µH
L126		Filterspule (U'Gr.)	HS 1203 - 2.11.1		hierzu bes.Stückliste 1,28 µH
L127		Filterspule (U'Gr.)	HS 1203 - 2.12.1		hierzu bes.Stückliste 1,19 µH
L128		Filterspule (U'Gr.)	HS 1203 - 2.12.1		hierzu bes.Stückliste 1,19 µH
L129		Filterspule (U'Gr.)	HS 1203 - 2.10.1		hierzu bes.Stückliste 1,09 µH
L130		Filterspule (U'Gr.)	HS 1203 - 2.11.1		hierzu bes.Stückliste 1,28 µH
L131		Filterspule (U'Gr.)	HS 1203 - 2.12.1		hierzu bes.Stückliste 1,19 µH
L132		Filterspule (U'Gr.)	HS 1203 - 2.12.1		hierzu bes.Stückliste 1,19 µH
L133		Filterspule (U'Gr.)	HS 1203 - 2.41		hierzu bes.Stückliste
L134		Differenziersp.(U'Gr.)	HS 1203 - 2.38.1		hierzu bes.Stückliste 10 µH
L135		Oszillatorspule(U'Gr.)	HS 1203 - 2.43		hierzu bes.Stückliste
L136		Filterspule (U'Gr.)	HS 1203 - 2.27.1		hierzu bes.Stückliste 18,2 µH
L137		Filterspule (U'Gr.)	HS 1203 - 2.27.1		hierzu bes.Stückliste 18,0 µH

ROHDE & SCHWARZ
MÜNCHEN

EKE	Datum	Name
geschrieben	20.1.65	Wü
bearbeitet		H.W
geprüft		
normgeprüft		

Änd.-zust.	Änd.-Mittlg. Nr.	Datum	Name
e	10251	20.1.65	H.W

Liste Nr.: HS 1205 - 2 Sa

Liste besteht aus Blatt

Blatt Nr. 7

Ersatz für Liste

Schaltteilliste zu

100-kHz-Dekade (Gr.)

Diese Zeichnung ist unser Eigentum. Vervielfältigung, unbefugte Verwertung, Mitteilung an andere ist strafbar und schadenersatzpflichtig.

Vervielfält.-Pause Nr.

Arbeitspause Nr.

~~Kpl.~~ ~~Wk.~~ Kennzeichen	Stückzahl	Benennung	Sach-Nr.		Bemerkungen
1	2	3	4	5	6
R99		Schichtwiderstand	WFE 321 E 500		
R100		Schichtwiderstand	WFE 221 k 80		Trimmwert
R101		Schichtwiderstand	WFE 221 E 5		
R102		Schichtwiderstand	WFE 221 k 200		
R103		Schichtwiderstand	WFE 221 k 30		
R104		Schichtwiderstand	WFE 221 k 5		
R105		Schichtwiderstand	WFE 321 k 200		
R106		Schichtwiderstand	WFE 321 k 8		
R107		Schichtwiderstand	WFE 321 k 200		
R108		Schichtwiderstand	WFE 221 k 40		
R109		Schichtwiderstand	WFE 221 E 5		
R110		Schichtwiderstand	WFE 321 k 4		
R111		Schichtwiderstand	WFE 221 k 1,6		
R112		Schichtwiderstand	WFE 221 k 20		
R113		Schichtwiderstand	WFE 221 k 20		
R114		Schichtwiderstand	WFE 221 k 50		
R115		Schichtwiderstand	WFE 221 k 500		
R116		Schichtwiderstand	WFE 221 E 30		
R117		Schichtwiderstand	WFE 221 E 50		
R118		Schichtwiderstand	WFE 321 k 10		
R119		Schichtwiderstand	WFE 221 k 125		
R120		Schichtwiderstand	WFE 221 k 125		
R121		Schichtwiderstand	WFE 221 k 125		

ROHDE & SCHWARZ
MÜNCHEN

Änd.-zust.	Änd.-Mittlg. Nr.	Datum	Name
f	11165	5.66	Ws

EKE	Datum	Name
geschrieben	5.66	Wü
bearbeitet		Ws
geprüft		
normgeprüft		

Liste Nr.: HS 1205 - 2 Sa

Liste besteht aus Blatt

Blatt Nr. 8

Ersatz für Liste

~~Stückliste~~ / Schaltteilliste zu: 100-kHz-Dekade (Gr.)

Vervielfält.-Pause Nr.

Arbeitspause Nr.

Diese Zeichnung ist unser Eigentum. Vervielfältigung, unbefugte Verwertung, Mitteilung an andere ist strafbar und schadensersatzpflichtig.

Kennzeichen	Stückzahl	Benennung	Sach-Nr.		Bemerkungen
1	2	3	4	5	6
R122		Schichtwiderstand	WFE 221 k 125		
R123		Schichtwiderstand	WFE 221 E 500		
R124		Schichtwiderstand	WFE 221 E 50		
R125		Schichtwiderstand	WFE 321 k 3		
R126		Schichtwiderstand	WFE 221 k 125		
R127		Schichtwiderstand	WFE 221 k 125		
R128		Schichtwiderstand	WFE 221 k 125		
R129		Schichtwiderstand	WFE 221 k 125		
R130		Schichtwiderstand	WFE 221 k 500		
R131		Schichtwiderstand	WFE 221 k 500		
R132		Schichtwiderstand	WFE 221 E 30		
R133		Schichtwiderstand	WFE 221 E 50		
R134		Schichtwiderstand	WFE 321 k 10		
R135		Schichtwiderstand	WFE 221 k 100		
R136		Schichtwiderstand	WFE 221 k 100		
R137		Schichtwiderstand	WFE 221 k 50		
R138		Schichtwiderstand	WFE 221 k 10		
R139		Schichtwiderstand	WFE 221 k 500		
R140		Schichtwiderstand	WFE 221 E 30		
R141		Schichtwiderstand	WFE 221 E 50		
R142		Schichtwiderstand	WFE 321 k 1		
R143		Schichtwiderstand	WFE 221 ...		Trimmwert
R144		Schichtwiderstand	WFE 221 k 40		
R145		Schichtwiderstand	WFE 221 k 40		
R146		Schichtwiderstand	WFE 241 k 6,7		
R147		Schichtwiderstand	WFE 321 k 2,5		
R148		Schicht-Drehwiderst.	WS 9122 F/50 k		

Diese Zeichnung ist unser Eigentum. Vervielfältigung, unbefugte Verwertung, Mitteilung an andere ist strafbar und schadenersatzpflichtig.

Vervielfält.-Pause Nr.

Arbeitspause Nr.

ROHDE & SCHWARZ
MÜNCHEN

EKE	Datum	Name
geschrieben	5.66	Wü
bearbeitet		Ws
geprüft		
normgeprüft		

Änd.-zust.	Änd.-Mitlg. Nr.	Datum	Name
f	11165	5.66	Ws

Liste Nr.: HS 1205 - 2 Sa

Liste besteht aus Blatt

Blatt Nr. 9

Ersatz für Liste

Schaltteilliste zu

100-kHz-Dekade (Gr.)

428; 1165; 100 S

~~XXL~~ ~~XXK~~ Kennzeichen	Stückzahl	Benennung	Sach-Nr.		Bemerkungen
1	2	3	4	5	6
R149		Schichtwiderstand	WFE 221 E 50		
R150		Schichtwiderstand	WFE 321 k 1		
R151		Schichtwiderstand	WFE 221 k 40		
R152		Schichtwiderstand	WFE 221 k 40		
R153		Schichtwiderstand	WFE 221 k 40		
R154		Schichtwiderstand	WFE 221 k 8		
R155		Schichtwiderstand	WFE 221 k 500		
R156		Schichtwiderstand	WFE 221 E 30		
R157		Schichtwiderstand	WFE 221 E 50		
R158		Schichtwiderstand	WFE 321 k 10		
R159		Schichtwiderstand	WFE 221 k 8		
R160		Schichtwiderstand	WFE 221 k 10		
R161		Schichtwiderstand	WFE 221 k 10		
R162		Schichtwiderstand	WFE 221 k 1		
R163		Schichtwiderstand	WFE 221 E 50		
R164		Schichtwiderstand	WFE 221 E 50		
R165		Schichtwiderstand	WFE 321 k 3		
R166		Schichtwiderstand	WFE 221 k 8		
R167		Schichtwiderstand	WFE 221 k 10		
R168		Schichtwiderstand	WFE 221 k 10		
R169		Schichtwiderstand	WFE 221 k 1		
R170		Schichtwiderstand	WFE 321 k 2		
R171		Schichtwiderstand	WFE 221 E 50		
R172		Schichtwiderstand	WFE 221 k 50		
R173		Schichtwiderstand	WFE 321 k 3		
R174		Schichtwiderstand	WFE 321 k 1		
R175		Schichtwiderstand	WFE 221 k 50		

Diese Zeichnung ist unser Eigentum. Vervielfältigung, unbefugte Verwertung, Mitteilung an andere ist strafbar und schadenersatzpflichtig.

Vervielfält.-Pause Nr.

Arbeitspause Nr.

ROHDE & SCHWARZ
MÜNCHEN

EKE	Datum	Name
geschrieben	5.66	Wü
bearbeitet		Ws
geprüft		
normgeprüft		

Änd.-zust.	Änd.-Mittlg. Nr.	Datum	Name
f	11165	5.66	Ws

Liste Nr. HS 1205 - 2 Sa

Liste besteht aus Blatt

Blatt Nr. 10

Ersatz für Liste

~~Stückliste~~ Schaltteilliste zu

100-kHz-Dekade (Gr.)

~~Nr.~~ Kennzeichen	Stückzahl	Benennung	Sach-Nr.		Bemerkungen
1	2	3	4	5	6
R176		Schichtwiderstand	WFE 211 M 1,6		Trimmwert
R177		Schichtwiderstand	WFE 221 k 100		
R178		Schichtwiderstand	WFE 521 k 4		
R179		Schichtwiderstand	WFE 221 E 200		
R180		Schichtwiderstand	WFE 221 E 50		
R181		Schichtwiderstand	WFE 221 k 500		
R182		Schichtwiderstand	WFE 221 k 50		
R183		Schichtwiderstand	WFE 221 E 50		
R184		Schichtwiderstand	WFE 221 E 500		
R185		Schichtwiderstand	WFE 521 k 4		
R186		Schichtwiderstand	WFE 321 k 1		
R187		Schichtwiderstand	WFE 221 E 50		
R188		Schichtwiderstand	WFE 221 ...		Trimmwert
R189		Schichtwiderstand	WFE 221 k 100		
R190		Schichtwiderstand	WFE 321 k 60		
R 9		Doppel-Triode	E 88 CC		
Rö10		Pentode	E 180 F		
Rö11		Pentode	5654		
Rö12		Pentode	E 180 F		
Rö13		Pentode	E 180 F		
Rö14		Pentode	5654		

Diese Zeichnung ist unser Eigentum. Vervielfältigung, unbefugte Verwertung, Mitteilung an andere ist strafbar und schadenersatzpflichtig.

Vervielfält.-Pause Nr.

Arbeitspause Nr.

ROHDE & SCHWARZ
MÜNCHEN

EKE	Datum	Name
geschrieben	5.66	Wü
bearbeitet		Ws
geprüft		
normgeprüft		

Änd.-zust.	Änd.-Mittlg. Nr.	Datum	Name
f	11165	5.66	Ws

Liste Nr.: HS 1205 - 2 Sa

Liste besteht aus / Blatt

Blatt Nr. 11

Ersatz für Liste

~~Stückliste~~ / Schaltteilliste zu: 100-kHz-Dekade (Gr.)

Kennzeichen	Stückzahl	Benennung	Sach-Nr.		Bemerkungen
1	2	3	4	5	6
Rö15		Pentode	E 180 F		
Rö16		Pentode	5654		
Rö17		Pentode	E 180 F		
Rö18		Doppel-Triode	E 88 CC		
S 2		Stufenschalter	SRW 13110		Lötfahnen der geradzahligen Kontakte auf 2 +0,5 gekürzt; Achs-L = 12

Diese Zeichnung ist unser Eigentum. Vervielfältigung, unbefugte Verwertung, Mitteilung an andere ist strafbar und schadenersatzpflichtig.

Vervielfält.-Pause Nr.

Arbeitspause Nr.

ROHDE & SCHWARZ
MÜNCHEN

EKE	Datum	Name
geschrieben	20.1.65	Wü
bearbeitet		H.W
geprüft		
normgeprüft		

Änd.-zust.	Änd.-Mittlg. Nr.	Datum	Name
e	10251	20.1.65	H.W

Liste Nr.: HS 1205 - 2 Sa

Liste besteht aus Blatt

Blatt Nr. 12

Ersatz für Liste

Schaltteilliste zu

100-kHz-Dekade (Gr.)

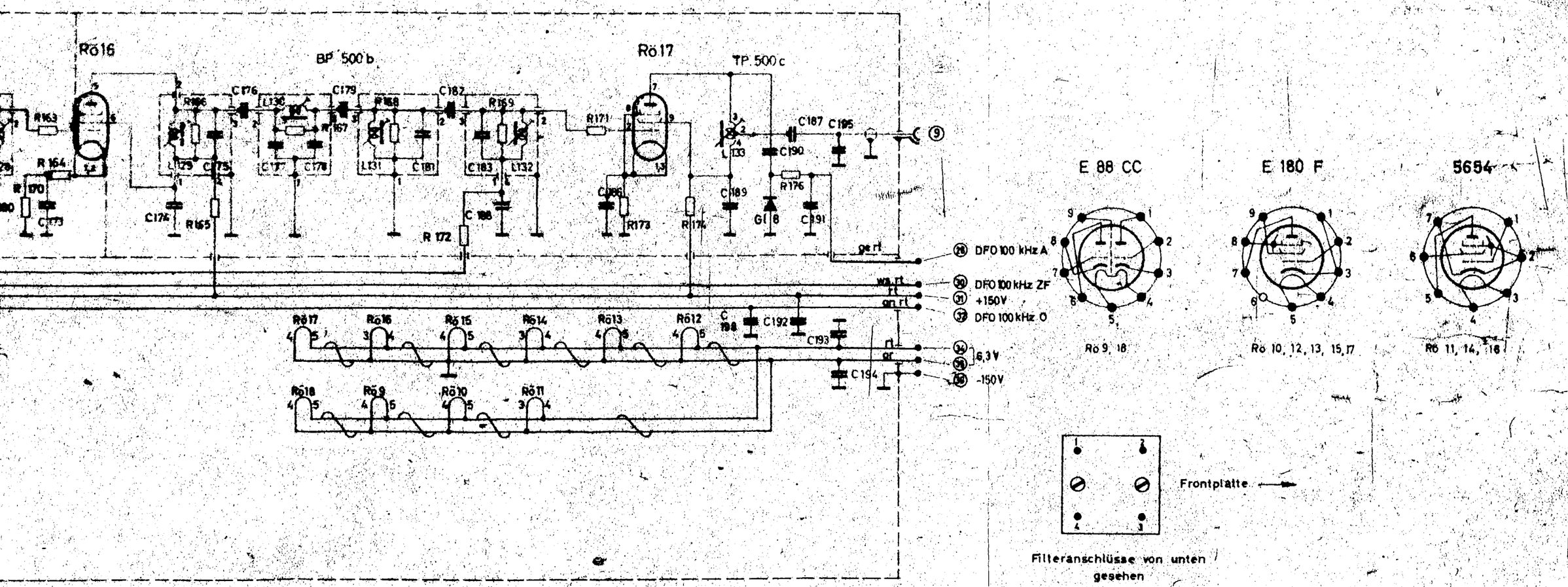

hierzu Schaltteilliste HS 1205 - 2 Sa

Stromlauf zu	Zeichn. Nr.
100 - kHz - Dekade (Gr.)	HS 1205 - 2 S

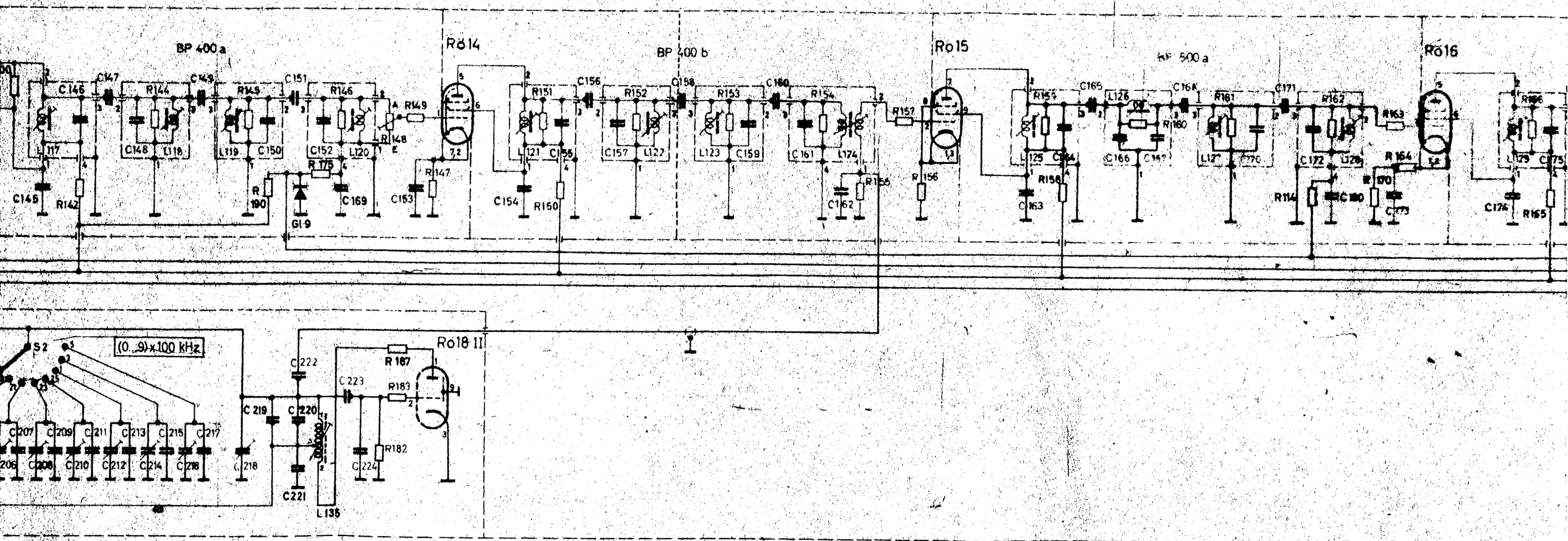
BP 400 a
Rö 14
BP 400 b
Ro 15
BP 500 a
Rö 16
Ro 18 II
(0..9)x100 kHz
S2
C145
C146
C147
R144
C148
L118
C149
R145
L119
C150
C151
R146
C152
L120
R 175
R 190
GI 9
C169
R148
R149
R147
C153
C154
R150
R151
L121
C155
C156
R152
C157
L122
C158
R153
C159
C160
R154
C161
L174
C162
R156
R157
R 156
C163
R155
C164
L125
R158
C165
L126
C166
C167
R160
C168
R161
L127
C170
C171
R162
C172
L128
R 163
R 164
R 170
C 180
C173
R114
C176
R165
C 219
C 220
C 221
C 222
C 223
C 224
C 218
L 135
R 187
R183
R182
C207
C209
C211
C213
C215
C217
C208
C210
C212
C214
C218

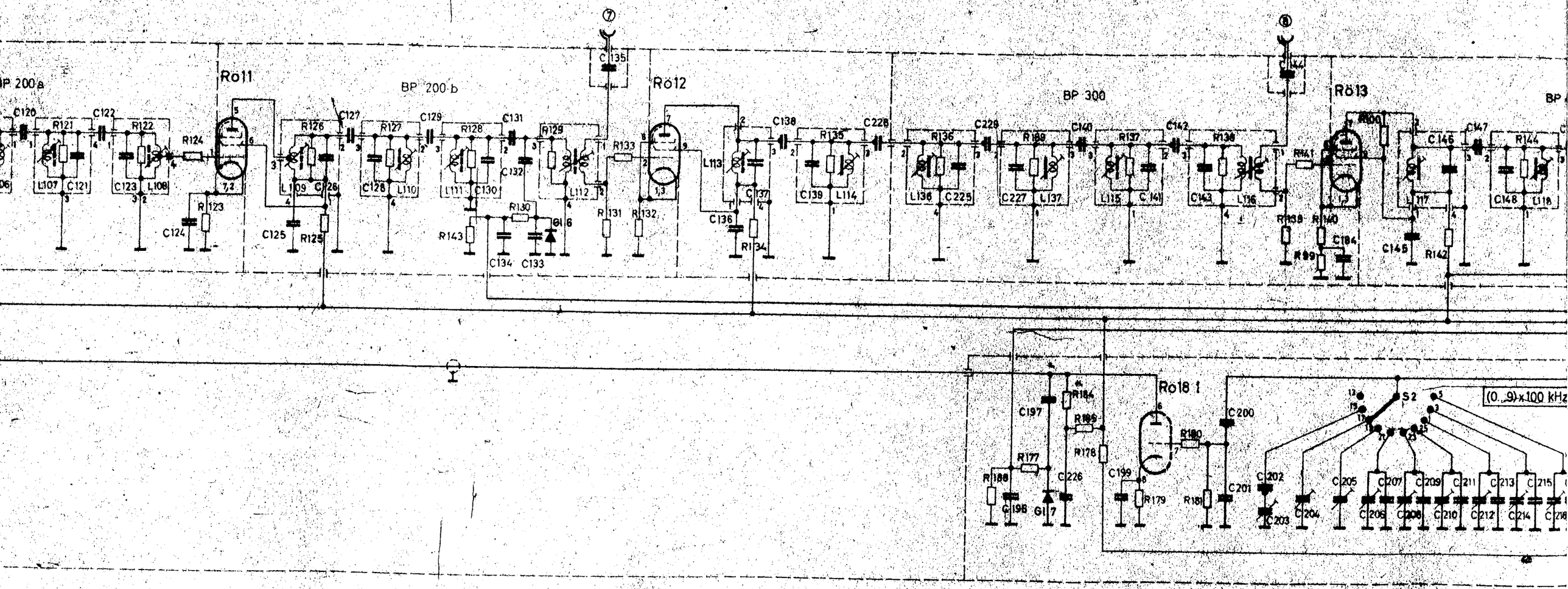
BP 200 a
Röl1
BP 200 b
Röl2
BP 300
Röl3
BP
Röl8 1
S2
(0...9)x100 kHz
C120
R121
C122
R122
R124
L107
C121
C123
L108
R123
C124
C125
R125
R126
C127
R127
C129
R128
C131
R129
L109
C126
C128
L110
L111
C130
C132
R143
R130
C134
C133
Gl 6
C135
R133
R131
R132
L113
C137
C136
R134
C138
R135
C228
L112
C139
L114
R136
C229
L136
C225
R139
C140
C227
L137
R137
C142
L115
C141
R138
C143
L116
R141
R139
R140
C184
R99
R100
C146
C147
R144
L117
C145
R142
C148
L118
R184
C197
R185
R178
R177
R188
C198
Gl 7
C226
C199
R179
R180
R181
C200
C201
C202
C203
C204
C205
C206
C207
C208
C209
C210
C211
C212
C213
C214
C215

DFO 100 kHz (100-kHz-Dekade)

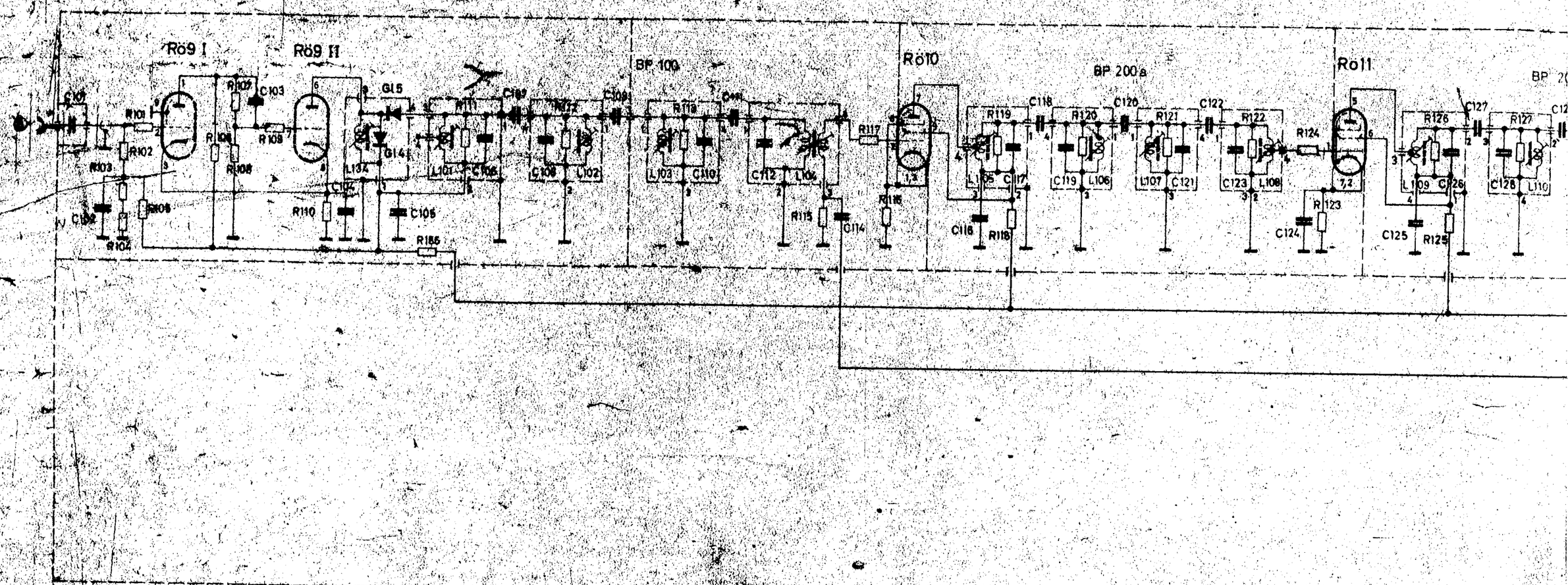

ROHDE & SCHWARZ · MÜNCHEN

EKE	Tag	Name			
gezeichnet	65	Wsh.	e	10.2.65	H.W
verglichen		H.W		13.5.66	Ws.
geprüft					
genehmigt					

Pos. Kennzeichen	Stückzahl	Benennung	Sach-Nr.		Bemerkungen
1	2	3	4	5	6
C301		Keramik-Kondensator	CCG 94/470		
C303		MP-Kondensator	HS 1203 - 20		1 µF
C304		Glimmer-Kondensator	CGU 64237 p 200		
C306		Papier-Kondensator	CPK 58003 n 10		
C307		Keramik-Kondensator	CCG 94/470		
C309		Keramik-Kondensator	CCG 94/2200		
C310		Keramik-Kondensator	CCG 94/2200		
C311		Keramik-Kondensator	CCG 41/10		
C312		Keramik-Kondensator	CCG 41/6		
C313		Keramik-Kondensator	CCG 11/0,5		
C315		Keramik-Kondensator	CCG 41/10		
C316		Keramik-Kondensator	CCH 31/12		
C318		Keramik-Kondensator	CCG 11/1,5		
C319		Keramik-Kondensator	CCG 94/470		
C320		Keramik-Kondensator	CCG 94/1000		
C321		Keramik-Kondensator	CCG 94/1000		
C322		Keramik-Kondensator	CCH 31/36		
C323		Keramik-Kondensator	CCG 41/6		

Diese Zeichnung ist unser Eigentum. Vervielfältigung, unbefugte Verwertung, Mitteilung an andere ist streng untersagt und schadensersatzpflichtig.

ROHDE & SCHWARZ
MÜNCHEN

	Datum	Name
gezeichnen	20.1.65	WW
bearbeitet		H.W
geprüft		
normgeprüft		

Änd.-zust.	Änd.-Mittlg. Nr.	Datum	Name
e	10251	20.1.65	H.W
f	11165	5.66	Ws

Liste Nr. HS 1205 - 3 Sa

Liste besteht aus 15 Blatt

Blatt Nr. 1

Ersatz für Liste

Schaltteilliste zu

1-MHz-Dekade (Gr.)

Vervielfält.-Pause Nr.

Arbeitspause Nr.

Kennzeichen	Stückzahl	Benennung	Sach-Nr.		Bemerkungen
1	2	3	4	5	6
C324		Keramik-Kondensator	CCG 41/4		
C325		Keramik-Kondensator	CCH 31/39		
C326		Ker.Bp-Kondensator	CBR 1/1600/350		
C329		Ker.Bp-Kondensator	CBR 1/1600/350		
C330		Keramik-Kondensator	CCH 68/120		
C331		Keramik-Kondensator	CCH 31/36		
C332		Keramik-Kondensator	CCG 41/4		Trimmwert
C333		Keramik-Kondensator	CCG 41/6		Trimmwert
C334		Keramik-Kondensator	CCH 31/39		
C335		Ker.Bp-Kondensator	CBR 1/1600/350		
C336		Ker.Bp-Kondensator	CBR 1/1600/350		
C337		Keramik-Kondensator	CCH 68/120		
C338		Keramik-Kondensator	CCH 31/36		
C339		Keramik-Kondensator	CCG 41/6		Trimmwert
C340		Keramik-Kondensator	CCG 41/6		Trimmwert
C343		Keramik-Kondensator	CCH 31/39		
C344		Ker.Bp-Kondensator	CBR 1/1600/350		
C345		Ker.Bp-Kondensator	CBR 1/1600/350		
C346		Keramik-Kondensator	CCH 68/120		
C347		Keramik-Kondensator	CCH 31/36		
C348		Keramik-Kondensator	CCG 41/5		Trimmwert
C349		Keramik-Kondensator	CCG 41/8		Trimmwert
C350		Keramik-Kondensator	CCH 31/39		

Diese Zeichnung ist unser Eigentum. Vervielfältigung, unbefugte Verwertung, Mitteilung an andere ist strafbar und schadenersatzpflichtig.

ROHDE & SCHWARZ
MÜNCHEN

	Datum	Name
gezeichnet	20.1.65	Wii
geprüft		H.W

Änd.-zust.	Änd.-Mitflg. Nr.	Datum	Name
e	10251	20.1.65	H.W

Liste Nr. HS 1205 - 3 Sa

Liste besteht aus Blatt

Blatt Nr. 2

Ersatz für Liste

Schaltteilliste zu

1-MHz-Dekade (Gr.)

Vervielfält.-Pause Nr.

Arbeitspause Nr.

428; 863; 100.S

Kennzeichen	Stückzahl	Benennung	Sach-Nr.		Bemerkungen
1	2	3	4	5	6
C351		Keramik-Kondensator	CCH 68/120		
C352		Keramik-Kondensator	CCG 94/2200		
C353		Keramik-Kondensator	CCH 68/180		
C354		Keramik-Kondensator	CCH 31/33		
C355		Keramik-Kondensator	CCG 11/1,5		Trimmwert
C358		Keramik-Kondensator	CCG 41/2		Trimmwert
C359		Ker.Bp-Kondensator	CBR 1/1600/350		
C360		Ker.Bp-Kondensator	CBR 1/1600/350		
C361		Keramik-Kondensator	CCH 31/39		
C362		Keramik-Kondensator	CCH 68/150		
C363		Keramik-Kondensator	CCH 68/100		
C365		Keramik-Kondensator	CCG 94/1000		
C366		Keramik-Kondensator	CCH 31/25		
C367		Keramik-Kondensator	CCG 41/2		
C368		Keramik-Kondensator	CCG 41/3		
C369		Keramik-Kondensator	CCH 31/30		
C370		Keramik-Kondensator	CCG 41/2		
C373		Keramik-Kondensator	CCG 41/3		
C374		Keramik-Kondensator	CCH 31/27		
C375		Keramik-Kondensator	CCG 41/3		
C376		Keramik-Kondensator	CCG 41/6		
C377		Keramik-Kondensator	CCH 31/33		

Diese Zeichnung ist unser Eigentum. Vervielfältigung, unbefugte Verwertung, Mitteilung an andere ist strafbar und schadensersatzpflichtig.

ROHDE & SCHWARZ
MÜNCHEN

EKE	Datum	Name
geschrieben	20.1.65	Wü
bearbeitet		H.W
geprüft		
normgeprüft		

Änd.-zust.	Änd.-Mittlg. Nr.	Datum	Name
e	10251	20.1.65	H.W

Liste Nr.: HS 1205 - 3 Sa

Liste besteht aus Blatt

Blatt Nr. 3

Ersatz für Liste

Stückliste / Schaltteilliste zu: 1-MHz-Dekade (Gr.)

Vervielfält.-Pause Nr.

Arbeitspause Nr.

Pos. Kennzeichen	Stückzahl	Benennung	Sach-Nr.		Bemerkungen
1	2	3	4	5	6
C378		Keramik-Kondensator	CCG 94/1000		
C379		Ker.Bp-Kondensator	CBR 1/1600/350		
C380		Ker.Bp-Kondensator	CBR 1/1600/350		
[illegible]81		Keramik-Kondensator	CCH 31/30		
[illegible]82		Keramik-Kondensator	CCG 91/220		
C383		Keramik-Kondensator	CCG 41/3		
C384		Keramik-Kondensator	CCG 41/4		
C385		Keramik-Kondensator	CCG 41/8		
C386		Lufttrimmer (U'Gr.)	HS 1205 - 3.15		hierzu bes.Stückliste
C387		Keramik-Kondensator	CCH 31/12		
C388		Keramik-Kondensator	CCH 31/12		
C389		Keramik-Kondensator	CCH 31/18		
C390		Lufttrimmer (U'Gr.)	HS 1205 - 3.15		hierzu bes.Stückliste
C391		Keramik-Kondensator	CCH 31/18		
C392		Keramik-Kondensator	CCH 31/18		
C393		Keramik-Kondensator	CCG 94/1000		
C394		Keramik-Kondensator	CCG 94/1000		
C395		Papier-Kondensator	CPK 58003 n 47		
C396		Papier-Kondensator	CPK 58003 n 47		
C397		Keramik-Kondensator	CCG 41/8		
C398		Keramik-Kondensator	CCG 41/8		
C399		Keramik-Kondensator	CCG 94/1000		
C400		Keramik-Kondensator	CCG 94/1000		
C401		MP-Kondensator	HS 1203 - 20		1 µF
C402		Ks-Kondensator	CKL 50543 u 1		
C403		Ks-Kondensator	CKL 50543 u 1		
C404		Papier-Kondensator	CPK 58003 n 47		

ROHDE & SCHWARZ
MÜNCHEN

	Änd.-zust.	Änd.-Mittlg. Nr.	Datum	Name
	e	10251	20.1.65	H.W
	f	11165	5.66	Ws

NKE	Datum	Name
geschrieben	20.1.65	WU
bearbeitet		H.W
geprüft		
normgeprüft		

Liste Nr.: HS 1205 - 3 Sa

Liste besteht aus - Blatt

Blatt Nr. 4

Ersatz für Liste

Stückliste / Schaltteilliste zu: 1-MHz-Dekade (Gr.)

Vervielfältigungs-Sperre Nr.

Arbeitspause Nr.

428; 863; 100 8

Kennzeichen	Stückzahl	Benennung	Sach-Nr.		Bemerkungen
1	2	3	4	5	6
C405		Papier-Kondensator	CPK 58003 n 47		
C406		MP-Kondensator	HS 1203 - 20		1 µF
C407		MP-Kondensator	HS 1203 - 20		1 µF
C408		Keramik-Kondensator	CCG 11/1		
C409		Keramik-Kondensator	CCG 11/1		
C410		Keramik-Kondensator	CCH 31/18		
C411		Keramik-Kondensator	CCH 68/100		
C412		Papier-Kondensator	CPK 58003 n 10		
C413		Keramik-Kondensator	CCH 31/15		
C414		Keramik-Kondensator	CCH 31/15		
C415		Keramik-Kondensator	CCH 31/12		
C420		Keramik-Kondensator	CCG 94/1000		
C421		Keramik-Kondensator	CCH 11/6		
C422		Keramik-Kondensator	CCH 31/22		
C423		Lufttrimmer (U'Gr.)	HS 1205 - 3.16		hierzu bes.Stückliste
C424		Keramik-Kondensator	CCH 31/22		Trimmwert
C425		Keramik-Kondensator	CCG 41/6		
C426		Drehkondensator(U'Gr.)	HS 1205 - 3.5		hierzu bes.Stückliste
C427		Keramik-Kondensator	CCH 31/15		
C428		Keramik-Kondensator	CCH 31/27		
C429		Keramik-Kondensator	CCG 94/1000		
C430		Keramik-Kondensator	CCG 41/8		

Diese Zeichnung ist unser Eigentum. Vervielfältigung, unbefugte Verwertung, Mitteilung an andere ist strafbar und schadenersatzpflichtig.

ROHDE & SCHWARZ MÜNCHEN

	Datum	Name
Gezeichnet	20.1.65	Wü
Geprüft		H.W
Freigegeben		

Änd.-zust.	Änd.-Mitteilg. Nr.	Datum	Name
e	10251	20.1.65	H.W
f	11165	5.66	Ws

Liste Nr.: HS 1205 - 3 Sa

Liste besteht aus Blatt

Blatt Nr. 5

Ersatz für Liste

Schaltteilliste zu: 1-MHz-Dekade (Gr.)

Vervielfält.-Posten

Arbeitsplatz-Nr.

428; 883; 100

Kennzeichen	Stückzahl	Benennung	Sach-Nr.		Bemerkungen
1	2	3	4	5	6
C432		Ker.Bp-Kondensator	CBR 1/1600/350		
C433		Ker.Bp-Kondensator	CBR 1/1600/350		
C434		Ker.Bp-Kondensator	CBR 1/1600/350		
C435		Keramik-Kondensator	CCG 11/0,5		
C436		Keramik-Kondensator	CCG 41/8		
C437		Ker.Bp-Kondensator	CBR 1/2500/350		
C438		Ker.Bp-Kondensator	CBR 1/2500/350		
C439		Keramik-Kondensator	CCG 94/1ooo		
C440		Keramik-Kondensator	CCG 94/1ooo		
D 1		Df-Filter	DFP 13501		
D 2		Df-Filter	DFP 13501		
D 3		Df-Filter	DFP 13501		
D 4		Df-Filter	DFP 13501		
D 5		Df-Filter	DFP 13501		
D 6		Df-Filter	DFP 13501		
D 7		Df-Filter	DFP 13501		
D 8		Df-Filter	DFP 13501		
D 9		Df-Filter	DFP 13501		
D10		Df-Filter	DFP 13501		
D11		Df-Filter	DFP 13501		
D12		Df-Filter	DFP 13501		

Diese Zeichnung ist unser Eigentum. Vervielfältigung, unbefugte Verwertung, Mitteilung an andere ist strafbar und schadenersatzpflichtig.

Vervielfält.-Pause Nr.

Arbeitspause Nr.

ROHDE & SCHWARZ
MÜNCHEN

EKE	Datum	Name
geschrieben	20.1.65	Wü
bearbeitet		H.W
geprüft		
normgeprüft		

Änd.-zust.	Änd.-Mittlg. Nr.	Datum	Name
e	10251	20.1.65	H.W

Liste Nr.: HS 1205 - 3 Sa

Liste besteht aus Blatt

Blatt Nr. 6

Ersatz für Liste

~~Stückliste~~ / Schaltteilliste zu

1-MHz-Dekade (Gr.)

Lfd. Kennzeichen	Stückzahl	Benennung	Sach-Nr.		Bemerkungen
1	2	3	4	5	6
D13		Df-Filter	DFP 13501		
D14		Df-Filter	DFP 13501		
D15		Df-Dilter	DFP 13501		
D16		Df-Filter	DFP 13501		
D17		Df-Filter	DFP 13501		
D18		Df-Filter	DFP 13501		
D19		Df-Filter	DFP 13501		
D20		Df-Filter	DFP 13501		
D21		Df-Filter	DFP 13501		
D22		Df-Filter	DFP 13501		
D23		Df-Filter	DFP 13501		
D24		Df-Filter	DFP 13501		
D25		Df-Filter	DFP 13501		
D26		Df-Filter	DFP 13501		
D27		Df-Filter	DFP 13501		
D28		Df-Filter	DFP 13501		
D29		Df-Filter	DFP 13501		
D30		Df-Filter	DFP 13501		
D31		Df-Filter	DFP 13501		
D32		Df-Filter	DFP 13501		
D33		Df-Filter	DFP 13501		
D34		Df-Filter	DFP 13501		
D35		Df-Filter	DFP 13501		
D36		Df-Filter	DFP 13501		
D37		Df-Filter	DFP 13501		
D38		Df-Filter	DFP 13501		
D39		Df-Filter	DFP 13501		

Diese Zeichnung ist unser Eigentum. Vervielfältigung, unbefugte Verwertung, Mitteilung an andere ist strafbar und schadensersatzpflichtig.

ROHDE & SCHWARZ
MÜNCHEN

	Änd.-zust.	Änd.-Mittlg.-Nr.	Datum	Name
	e	10251	20.1.65	H.W

EKE	Datum	Name
geschrieben	20.1.65	Wü
bearbeitet		H.W
geprüft		
normgeprüft		

Liste Nr.: HS 1205 - 3 Sa

Liste besteht aus Blatt

Blatt Nr. 7

Ersatz für Liste

Schaltteilliste zu

1-MHz-Dekade (Gr.)

Vervielfält.-Pause Nr.

Arbeitspause Nr.

428; 863; 100 S

Pos. Kennzeichen 1	Stückzahl 2	Benennung 3	Sach-Nr. 4	5	Bemerkungen 6
D40		Df-Filter	DFP 13501		
G110		Si-Diode	GK/BA 101		
G112		Si-Diode	GK/S 4 G		
G113		Si-Diode	GK/S 4 G		
G114		Zener-Diode	GK/SZ 20		
G115		Zener-Diode	GK/SZ 20		
G116		Si-Diode	GK/S 9 G		
G117		Si-Diode	GK/S 4 G		
L201		Filterspule (U'Gr.)	HS 1205 - 3.26.1		hierzu bes.Stückliste
L202		Drossel	DUC 134/3,3		
L203		Tiefpaßspule (U'Gr.)	HS 1205 - 3.20.1		hierzu bes.Stückliste
L204		Tiefpaßspule (U'Gr.)	HS 1205 - 3.21.1		hierzu bes.Stückliste
L205		Tiefpaßspule (U'Gr.)	HS 1205 - 3.22.1		hierzu bes.Stückliste
L206		Filterspule (U'Gr.)	HS 1205 - 3.41		hierzu bes.Stückliste
L207		Filterspule (U'Gr.)	HS 1205 - 3.42		hierzu bes.Stückliste
L208		Filterspule (U'Gr.)	HS 1205 - 3.43		hierzu bes.Stückliste

Diese Zeichnung ist unser Eigentum. Vervielfältigung, unbefugte Verwertung, Mitteilung an andere ist strafbar und schadensersatzpflichtig.

ROHDE & SCHWARZ
MÜNCHEN

	Datum	Name
gezeichnet	20.1.65	Wü
bearbeitet		H.W
geprüft		
normgeprüft		

Änd.-zust.	Änd.-Mittlg. Nr.	Datum	Name
e	10251	20.1.65	H.W

Liste Nr.: HS 1205 - 3 Sa

Liste besteht aus Blatt

Blatt Nr. 8

Ersatz für Liste

Schaltteilliste zu

1-MHz-Dekade (Gr.)

Vervielfält.-Pause Nr.

Arbeitspause Nr.

428; 863; 100 S

Kennzeichen	Stückzahl	Benennung	Sach-Nr.		Bemerkungen
1	2	3	4	5	6
L209		Filterspule (U'Gr.)	HS 1205 - 3.42		hierzu bes.Stückliste
L210		Filterspule (U'Gr.)	HS 1205 - 3.43		hierzu bes.Stückliste
L211		Filterspule (U'Gr.)	HS 1205 - 3.42		hierzu bes.Stückliste
L212		Filterspule (U'Gr.)	HS 1205 - 3.43		hierzu bes.Stückliste
L213		Filterspule (U'Gr.)	HS 1205 - 3.42		hierzu bes.Stückliste
L214		Filterspule (U'Gr.)	HS 1205 - 3.44		hierzu bes.Stückliste
L215		Filterspule (U'Gr.)	HS 1205 - 3.45		hierzu bes.Stückliste
L216		Filterspule (U'Gr.)	HS 1205 - 3.44		hierzu bes.Stückliste
L217		Filterspule (U'Gr.)	HS 1205 - 3.44		hierzu bes.Stückliste
L218		Filterspule (U'Gr.)	HS 1205 - 3.46		hierzu bes.Stückliste
L219		Filterspule (U'Gr.)	HS 1205 - 3.47		hierzu bes.Stückliste
L220		Filterspule (U'Gr.)	HS 1205 - 3.41		hierzu bes.Stückliste
L221		Filterspule (U'Gr.)	HS 1205 - 3.48		hierzu bes.Stückliste
L222		Bolzen			enth.in HS 1205-3.1
L223		Laufzeitkette (U'Gr.)	HS 1205 - 3.52		hierzu bes.Stückliste
L225		Tiefpaßspule (U'Gr.)	HS 1205 - 3.23		hierzu bes.Stückliste
L226		Tiefpaßspule (U'Gr.)	HS 1205 - 3.23		hierzu bes.Stückliste
L227		Tiefpaßspule (U'Gr.)	HS 1205 - 3.23		hierzu bes.Stückliste
L228		Tiefpaßspule (U'Gr.)	HS 1205 - 3.23		hierzu bes.Stückliste
L229		Tiefpaßspule (U'Gr.)	HS 1205 - 3.24		hierzu bes.Stückliste
L230		Tiefpaßspule (U'Gr.)	HS 1205 - 3.24		hierzu bes.Stückliste
L231		Oszillatorspule(U'Gr.)	HS 1205 - 3.53		hierzu bes.Stückliste
L232		Filterspule (U'Gr.)	HS 1205 - 3.49		hierzu bes.Stückliste
L233		Drossel	DUF 311/20		
L234		Drossel	DUF 311/20		
L235		Filterspule (U'Gr.)	HS 1205 - 3.50		hierzu bes.Stückliste

Diese Zeichnung ist unser Eigentum. Vervielfältigung, unbefugte Verwertung, Mitteilung an andere ist strafbar und schadensersatzpflichtig.

ROHDE & SCHWARZ
MÜNCHEN

EKE	Datum	Name
geschrieben	20.1.65	Wü
bearbeitet		H.W
geprüft		
normgeprüft		

Änd.-zust.	Änd.-Mittlg. Nr.	Datum	Name
e	10251	20.1.65	H.W

Liste Nr.: HS 1205 - 3 Sa

Liste besteht aus Blatt

Blatt Nr. 9

Ersatz für Liste

Stückliste / Schaltteilliste zu: 1-MHz-Dekade (Gr.)

Vervielfält.-Pause Nr.

Arbeitspause Nr.

428; 863; 100 S

Nr. Kennzeichen	Stückzahl	Benennung	Sach-Nr.		Bemerkungen
1	2	3	4	5	6
L236		Filterspule (U'Gr.)	HS 1205 - 3.51		hierzu bes.Stückliste
L237		Drossel	DUC 134/3,3		
L238		Drossel	DUC 134/3,3		
L239		Drossel	DUC 134/3,3		
L240		Drossel	DUC 134/3,3		
R201		Schichtwiderstand	WFE 221 k 100		
R202		Schichtwiderstand	WFE 221 E 50		
R203		Schichtwiderstand	WFE 321 k 200		
R204		Schichtwiderstand	WFE 321 k 1		
R208		Schichtwiderstand	WFE 221 E 50		
R209		Schichtwiderstand	WFE 221 E 30		
R210		Schichtwiderstand	WFE 521 k 30		
R211		Schichtwiderstand	WFE 221 E 125		
R212		Schichtwiderstand	WFE 221 k 1		
R213		Schichtwiderstand	WFE 221 E 50		
R214		Schichtwiderstand	WFE 221 k 2		
R215		Schichtwiderstand	WFE 221 E 250		
R216		Schichtwiderstand	WFE 221 E 5		
R217		Schichtwiderstand	WFE 221 M 1		

Diese Zeichnung ist unser Eigentum. Vervielfältigung, unbefugte Verwertung, Mitteilung an andere ist strafbar und schadensersatzpflichtig.

ROHDE & SCHWARZ
MÜNCHEN

	Änd.-zust.	Änd.-Mittlg. Nr.	Datum	Name
	f	11165	5.66	Ws

EKE	Datum	Name
geschrieben	5.66	Wü
bearbeitet		Ws
geprüft		
normgeprüft		

Liste Nr. HS 1205 - 3 Sa

Liste besteht aus Blatt

Blatt Nr. 10

Ersatz für Liste

Stückliste / Schaltteilliste zu

1-MHz-Dekade (Gr.)

Vervielfält.-Pause Nr.

Arbeitspause Nr.

428; 1165; 100 S

Kennzeichen	Stückzahl	Benennung	Sach-Nr.		Bemerkungen
1	2	3	4	5	6
R218		Schichtwiderstand	WFE 221 E 200		
R219		Schichtwiderstand	WFE 221 k 1		
R220		Schichtwiderstand	WFE 321 k 10		
R222		Schichtwiderstand	WFE 221 k 1,6		
R223		Schichtwiderstand	WFE 221 E 5		
R224		Schichtwiderstand	WFE 321 k 3		
R225		Schichtwiderstand	WFE 221 k 1,6		
R226		Schichtwiderstand	WFE 221 E 5		
R227		Schichtwiderstand	WFE 321 k 3		
R228		Schichtwiderstand	WFE 221 k 1,6		Trimmwert
R231		Schichtwiderstand	WFE 221 E 5		
R232		Schichtwiderstand	WFE 321 k 3		
R233		Schichtwiderstand	WFE 221 k 30		
R235		Schichtwiderstand	WFE 221 k 100		
R236		Schichtwiderstand	WFE 221 E 5		
R237		Schichtwiderstand	WFE 521 k 10		
R238		Schichtwiderstand	WFE 221 k 25		
R239		Schichtwiderstand	WFE 221 k 100		
R241		Schichtwiderstand	WFE 221 E 60		
R242		Schichtwiderstand	WFE 221 k 100		

Diese Zeichnung ist unser Eigentum. Vervielfältigung, mögliche Verwendung, Mitteilung an andere ist ohne unser Verschulden und schadenpflichtig.

Vervielfält.-Pause Nr.

Arbeitspause Nr.

ROHDE & SCHWARZ MÜNCHEN

	Datum	Name
Gezeichnet	5.66	WU
Geprüft		Ws
Normiert		
Genehmigt		

Änd.-zust.	Änd.-Mittlg. Nr.	Datum	Name
f	11165	5.66	Ws

Liste Nr. HS 1205 - 3 Sa

Liste besteht aus Blatt

Blatt Nr. 11

Ersatz für Liste

Stückliste / Schaltteilliste zu

1-MHz-Dekade (Gr.)

~~XX~~ ~~Pos.~~ ~~Nr.~~ Kennzeichen	Stückzahl	Benennung	Sach-Nr.		Bemerkungen
1	2	3	4	5	6
R245		Schichtwiderstand	WFE 221 E 50		
R246		Schichtwiderstand	WFE 221 E 50		
R247		Schichtwiderstand	WFE 321 k 5		
R248		Schichtwiderstand	WFE 221 k 20		
R249		Schichtwiderstand	WFE 221 k 20		
R250		Schichtwiderstand	WFE 221 k 20		
R251		Schichtwiderstand	WFE 221 k 50		
R252		Schichtwiderstand	WFE 321 k 60		
R253		Schichtwiderstand	WFE 321 k 2		
R254		Schichtwiderstand	WFE 321 k 1		
R255		Schichtwiderstand	WFE 221 E 60		
R256		Schichtwiderstand	WFE 221 E 60		
R257		Schichtwiderstand	WFE 221 E 60		
R258		Schichtwiderstand	WFE 221 E 60		
R259		Schichtwiderstand	WFE 221 k 100		
R260		Schichtwiderstand	WFE 221 k 100		
R261		Schichtwiderstand	WFE 321 k 16		
R262		Schichtwiderstand	WFE 321 k 16		
R263		Schichtwiderstand	WFE 521 E 340		
R264		Schichtwiderstand	WFE 521 E 340		
R265		Schichtwiderstand	WFE 221 k 100		
R266		Schichtwiderstand	WFE 221 k 100		
R267		Schichtwiderstand	WFE 321 k 60		
R268		Schichtwiderstand	WFE 221 E 50		
R269		Schichtwiderstand	WFE 221 E 50		
R270		Schichtwiderstand	WFE 221 E 20		
R271		Schichtwiderstand	WFE 221 E 20		

Diese Zeichnung ist unser Eigentum. Vervielfältigung, unbefugte Verwertung, Mitteilung an andere ist strafbar und schadenersatzpflichtig.

Vervielfält.-Pause Nr.

Arbeitspause Nr.

ROHDE & SCHWARZ MÜNCHEN

EKE	Datum	Name
geschrieben	5.66	Wü
bearbeitet		Ws
geprüft		
normgeprüft		

Änd.-zust.	Änd.-Mittlg. Nr.	Datum	Name
f	11165	5.66	Ws

Liste Nr.: HS 1205 - 3 Sa

Liste besteht aus Blatt

Blatt Nr. 12

Ersatz für Liste

~~Stückliste~~ / Schaltteilliste zu: 1-MHz-Dekade (Gr.)

~~XX~~ Nr. Kennzeichen	Stückzahl	Benennung	Sach-Nr.		Bemerkungen
1	2	3	4	5	6
R272		Drahtwiderstand	WD 460/1/2		
R273		Drahtwiderstand	WD 460/1/2		
R274		Schichtwiderstand	WFE 221 E 100		
R275		Schichtwiderstand	WFE 221 E 100		
R276		Schichtwiderstand	WFE 221 E 100		
R277		Schichtwiderstand	WFE 521 E 80		
R280		Drahtwiderstand	WD 500/4		
R281		Drahtwiderstand	WD 600/4		
R282		Schichtwiderstand	WFE 221 k 30		
R283		Schichtwiderstand	WFE 221 k 5		
R284		Schichtwiderstand	WFE 221 k 800		Trimmwert
R285		Schichtwiderstand	WFE 221 M 1		Trimmwert
R286		Schichtwiderstand	WFE 221 E 10		
R287		Schichtwiderstand	WFE 221 E 10		
R288		Schichtwiderstand	WFE 221 E 10		
R289		Schichtwiderstand	WFE 221 E 10		
R290		Schichtwiderstand	WFE 521 k 2,5		
R291		Schichtwiderstand	WFE 221 E 5		
R292		Schichtwiderstand	WFS 20/0,5/0,1		
R293		Schichtwiderstand	WFE 221 k 100		
R294		Schichtwiderstand	WFE 221 k 50		
R295		Schichtwiderstand	WFE 521 k 10		
R296		Schichtwiderstand	WFE 221 E 100		
R297		Schichtwiderstand	WFE 221 k 500		
R298		Schichtwiderstand	WFE 221 k 100		

Diese Zeichnung ist unser Eigentum. Vervielfältigung, unbefugte Verwertung, Mitteilung an andere ist strafbar und schadenersatzpflichtig.

Vervielfält.-Pause Nr.

Arbeitspause Nr.

ROHDE & SCHWARZ
MÜNCHEN

EKE	Datum	Name
geschrieben	5.66	Wü
bearbeitet		Ws
geprüft		
normgeprüft		

Änd.-zust.	Änd.-Mittlg. Nr.	Datum	Name
f	11165	5.66	Ws

Liste Nr.: HS 1205 - 3 Sa

Liste besteht aus Blatt

Blatt Nr. 13

Ersatz für Liste

~~Stückliste~~ / Schaltteilliste zu: 1-MHz-Dekade (Gr.)

~~BK~~ ~~NX~~ Kennzeichen	Stückzahl	Benennung	Sach-Nr.		Bemerkungen
1	2	3	4	5	6
R299		Schichtwiderstand	WFS 20/0,5/0,1		
R300		Schichtwiderstand	WFE 321 E 50		
R301		Schichtwiderstand	WFE 321 k 16		
R302		Schichtwiderstand	WFE 221 k 250		Trimmwert
R303		Schichtwiderstand	WFE 221 k 200		Trimmwert
R304		Schichtwiderstand	WFE 221 E 5		
R619		Pentode	5654		
R620		Pentode	E 180 F		
R621		Pentode	E 180 F		
R622		Pentode	5654		
R623		Pentode	5654		
R624		Pentode	5654		
R625		Pentode	5654		
R626		Pentode	E 180 F		
R627		Pentode	5654		
R628		Pentode	E 810 F		
R629		Pentode	E 810 F		
R630		Pentode	E 810 F		
R631		Pentode	E 810 F		
R632		Pentode	5654		
R633		Doppel-Triode	E 88 CC		

Diese Zeichnung ist unser Eigentum. Vervielfältigung, unbefugte Verwertung, Mitteilung an andere ist strafbar und schadenersatzpflichtig.

Vervielfält.-Pause Nr.

Arbeitspause Nr.

ROHDE & SCHWARZ
MÜNCHEN

~~BK~~	Datum	Name
geschrieben	20.1.65	Wü
bearbeitet		H.W
geprüft		
normgeprüft		

Änd.-zust.	Änd.-Mittlg. Nr.	Datum	Name
e	10251	20.1.65	H.W
f	11165	5.66	Ws

Liste Nr. HS 1205 - 3 Sa

Liste besteht aus Blatt

Blatt Nr. 14

Ersatz für Liste

~~Stückliste~~ / Schaltteilliste zu 1-MHz-Dekade (Gr.)

Kennzeichen	Stückzahl	Benennung	Sach-Nr.		Bemerkungen
1	2	3	4	5	6
Rö34		Pentode	E 810 F		
Tr 4		Ausgangsübertrag.(U'Gr.)	HS 1205 - 3.54		hierzu bes.Stückliste

Dieses Zeichnung ist unser Eigentum. Vervielfältigung, unbefugte Verwertung, Mitteilung an andere ist strafbar und schadenersatzpflichtig.

Vervielfält.-Pause Nr.

Arbeitspause Nr.

ROHDE & SCHWARZ
MÜNCHEN

	Datum	Name
gezeichnet	20.1.65	Wü
bearbeitet		H.W
geprüft		
normgeprüft		

Änd.-zust.	Änd.-Mittlg. Nr.	Datum	Name
e	10251	20.1.65	H.W

Liste Nr. HS 1205 - 3 Sa

Liste besteht aus Blatt

Blatt Nr. 15

Ersatz für Liste

STÜCKLISTE / Schaltteilliste zu

1-MHz-Dekade (Gr.)

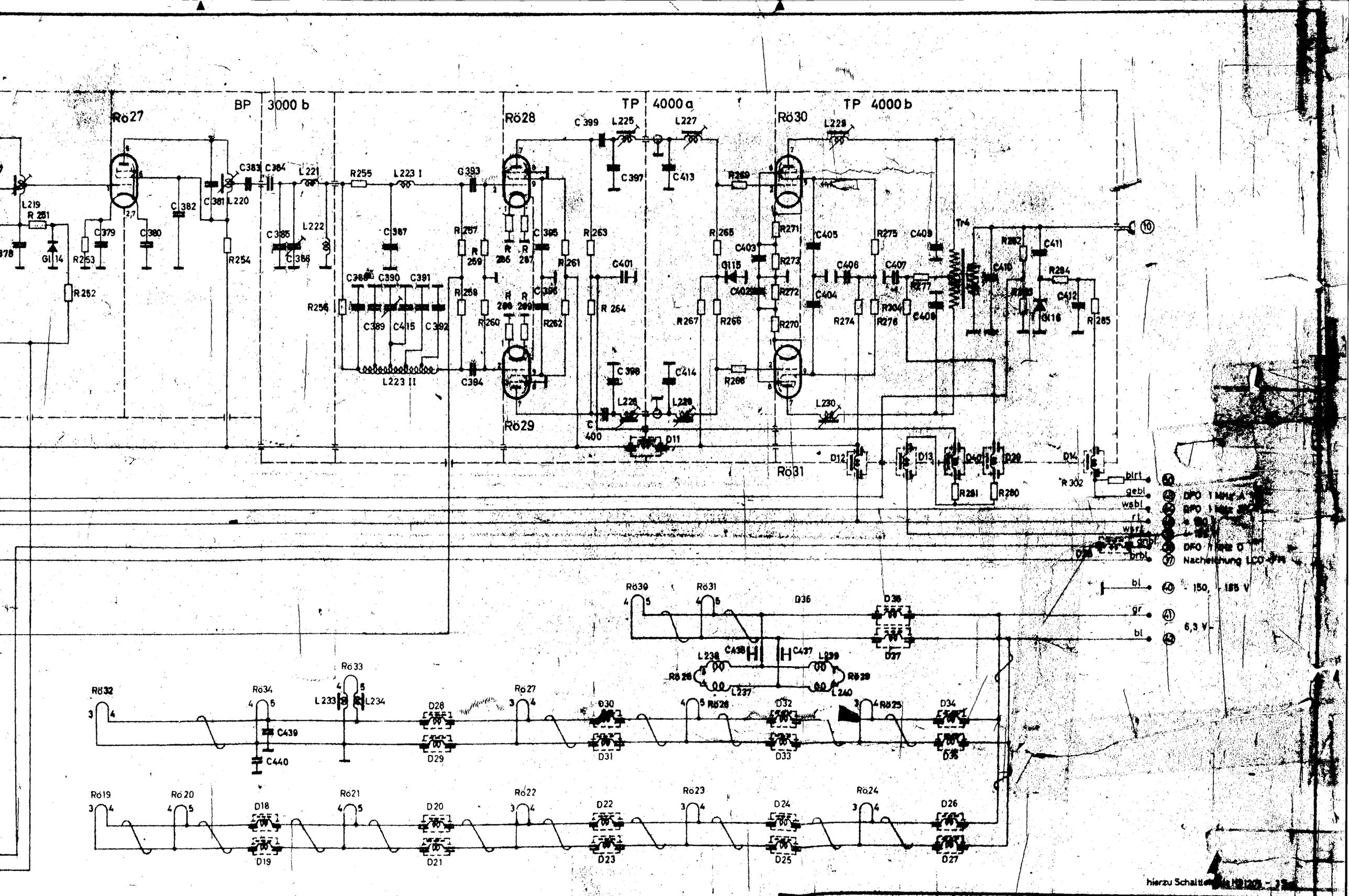
BP 3000 b
TP 4000 a
TP 4000 b
Rö27
Rö28
Rö29
Rö30
Rö31
Rö32
Rö33
Rö34
Rö19
Rö20
Rö21
Rö22
Rö23
Rö24
Rö25
Rö26
Rö39
Rö40
Tr4
L219
R 251
G114
R252
R253
C379
C380
C382
C381
L220
C383
C384
L221
L222
C385
C386
R254
R255
L223 I
L223 II
C387
C388
C389
C390
C391
C392
C393
C394
C395
C396
C415
R256
R257
R258
R259
R260
R261
R262
R263
R264
C399
C397
C398
C400
L225
L226
L227
L228
C413
C414
D11
R265
R266
R267
R268
R269
R270
R271
R272
R273
C403
C402
G115
C404
C405
C406
C407
C408
C409
R274
R275
R276
R277
R278
R279
R280
R281
R282
R284
R285
R302
C410
C411
C412
G116
L230
D12
D13
D14
D29
D36
D37
D38
D28
D29
D30
D31
D32
D33
D34
D35
D18
D19
D20
D21
D22
D23
D24
D25
D26
D27
C438
C437
C439
C440
L233
L234
L236
L237
L238
L239
L240
blrt
gebl
wsbl
rt
wsrt
grbl
brbl
bl
gr
bl
DFO 1 MHz A
DFO 1 MHz B
DFO 1 MHz 0
Nachbildung LCO
- 150, - 155 V
6,3 V
hierzu Schaltbild HS 1205 - 2S
Stromlauf zu
1-MHz - Dekade
(Gr.)
Zeichn. Nr.
HS 1205 - 3S

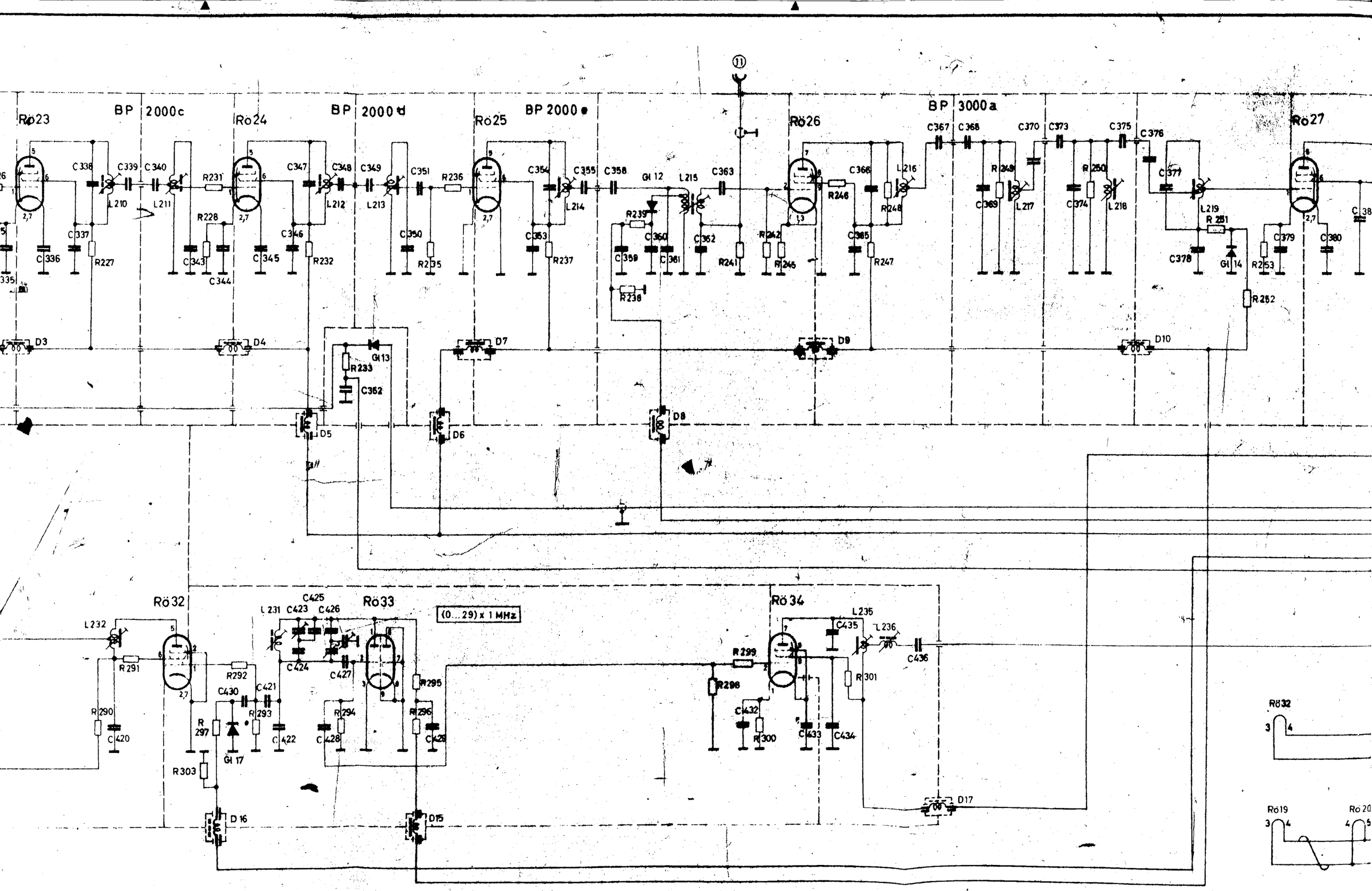
Rö23
BP 2000c
Rö24
BP 2000d
Rö25
BP 2000e
Rö26
BP 3000a
Rö27
Rö32
Rö33
Rö34
(0...29) x 1 MHz
L232
L210
L211
L212
L213
L214
L215
L216
L217
L218
L219
L231
L235
L236
R291
R290
R292
R293
R294
R295
R296
R297
R298
R299
R300
R301
R303
R227
R228
R231
R232
R233
R235
R236
R237
R238
R239
R241
R242
R243
R245
R246
R247
R248
R249
R250
R251
R252
R253
C420
C421
C422
C423
C424
C425
C426
C427
C428
C429
C430
C432
C433
C434
C435
C436
C336
C337
C338
C339
C340
C343
C344
C345
C346
C347
C348
C349
C350
C351
C352
C353
C354
C355
C356
C357
C358
C359
C360
C361
C362
C363
C365
C366
C367
C368
C369
C370
C373
C374
C375
C376
C377
C378
C379
C380
C38
Gl 12
Gl 13
Gl 14
Gl 17
D3
D4
D5
D6
D7
D8
D9
D10
D15
D16
D17
Rö32
Rö19
Rö20

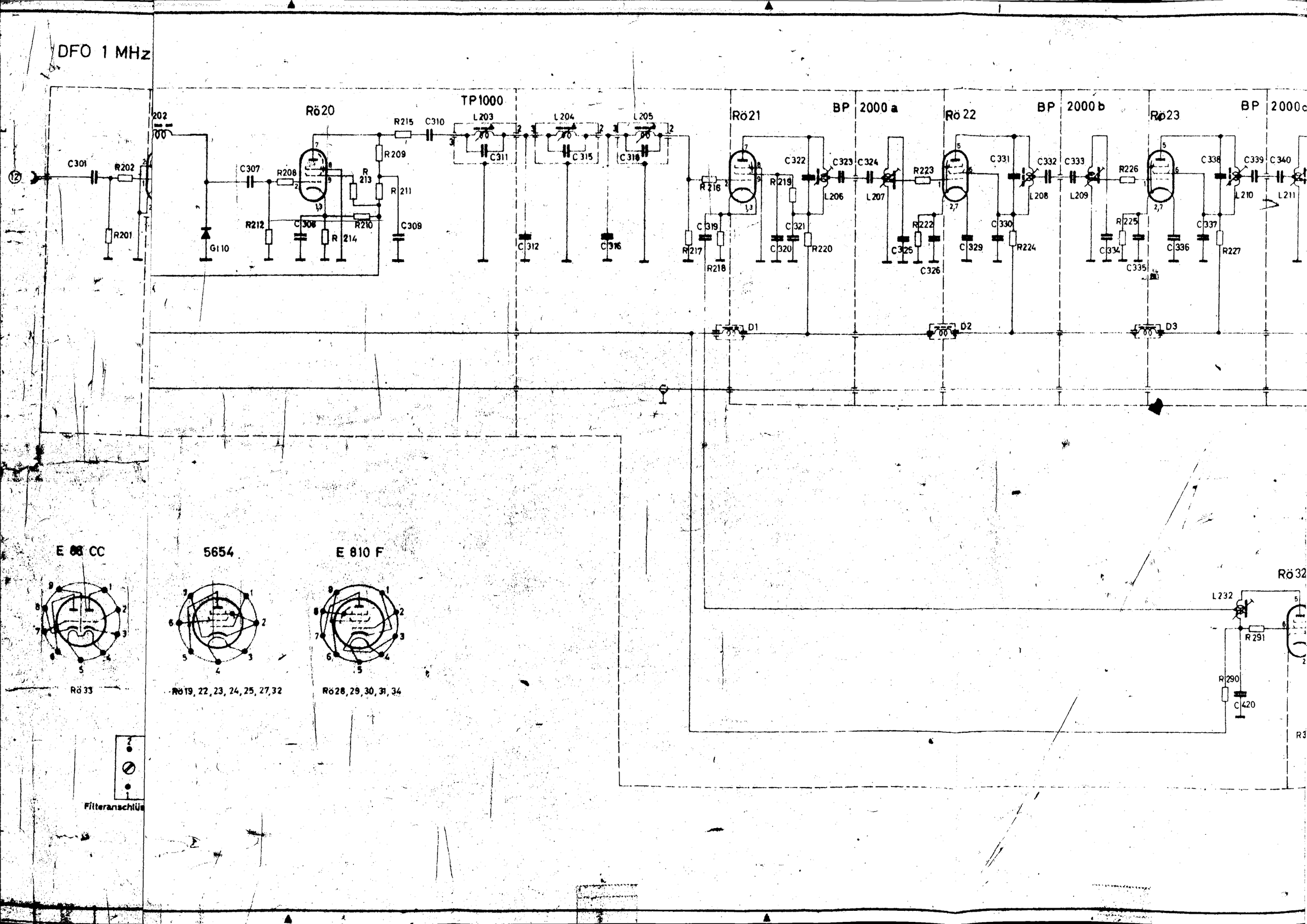
DFO 1 MHz
Rö20
TP1000
Rö21
BP 2000 a
Rö22
BP 2000 b
Rö23
BP 2000 c
Rö32
E 88 CC
5654
E 810 F
Rö33
Rö19, 22, 23, 24, 25, 27, 32
Rö28, 29, 30, 31, 34
Filteranschlüsse

DFO 1 MHz (1-MHz-Dekade)

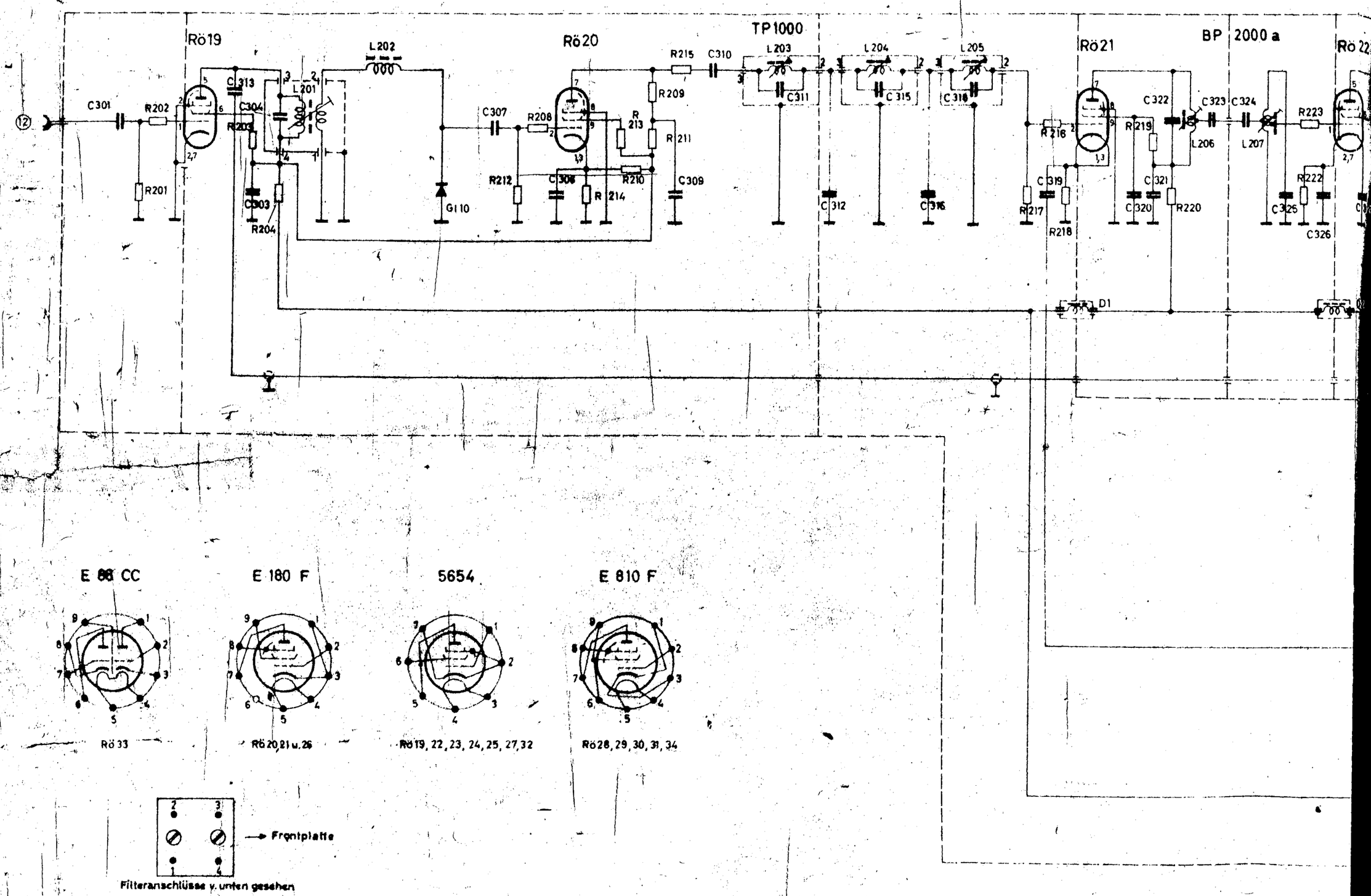

ROHDE & SCHWARZ MÜNCHEN

Lfd. Nr. Kennzeichen	Stückzahl	Benennung	Sach-Nr.		Bemerkungen
1	2	3	4	5	6
Bu 11		Buchsenleiste	FMC 81541/50		
Bu 12		Buchsenleiste	FMC 81541/50		
C 1		Kf-Kondensator	CKG 54033 u 1		
C 2		Kf-Kondensator	CKG 54033 u 1		
C 3		Ks-Kondensator	CKL 44443 u 1		
C 4		Keramikkondensator	CCH 68/270		
C 5		Keramikkondensator	CCH 68/270		
C 6		Lufttrimmer	CV 8125		
C 7		Keramikkondensator	CCH 31/22		
C 8		Drehkondensator	CDV 306025		
C 9		Keramikkondensator	CCH 31/27		
C 10		Keramikkondensator	CCG 41/...		Trimmwert
C 11		Keramikkondensator	CCG 94/1000		
C 14		Papierkondensator	CPK 25000/250		
C 15		Papierkondensator	CPK 25000/250		
C 16		Papierkondensator	CPK 25000/250		
C 17		Keramikkondensator	CCH 68/100		
C 18		Ks-Kondensator	CKL 50243 u 0,1		
C 19		Papierkondensator	CPK 10000/250		
C 22		Papierkondensator	CPK 25000/250		
C 23		Papierkondensator	CPK 10000/250		
C 24		Papierkondensator	CPK 10/1000		

	Bl.Nr.	1	2	3	4	5	6	7	8	9	10	11	12	13	14	15	16	17	18	19	20	21	22	23	24
Änd-	Sa	/																							
zust.	S																								

ROHDE & SCHWARZ
MÜNCHEN

	Datum	Name
geschrieben	4.5.66	No
bearbeitet	6.5.66	
geprüft	11.5.66	
normgeprüft		

Änd.-zust.	Änd.-Mittlg. Nr.	Datum	Name

Liste Nr.: HS 1206/41 Sa

Liste besteht aus 19 Blatt

Blatt Nr. 1

Ersatz für Liste

~~Stückliste~~ / Schaltteilliste zu: Dekadische Steuerstufe

Vervielfält.-Pause Nr.

Arbeitspause Nr.

RH 4675

Diese Zeichnung bl. unser Eigentum. Vervielfältigung, unbefugte Verwertung, Mitteilung an andere ist strafbar und schadenersatzpflichtig.

Lfd. Nr. Kennzeichen	Stückzahl	Benennung	Sach-Nr.		Bemerkungen
1	2	3	4	5	6
C 26		Papierkondensator	CPK 10000/250		
C 27		Glimmerkondensator	CGU 100/1/250/0		
C 28		Papierkondensator	CPK 25000/250		
C 29		Glimmerkondensator	CGU 500/1/250/0		
C 30		Keramikkondensator	CCG 94/1000		
C 32		Keramikkondensator	CCG 91/220		
C 33		Papierkondensator	CPK 10000/250		
C 34		Glimmerkondensator	CGU 100/1/250/0		
C 35		Glimmerkondensator	CGU 500/1/250/0		
C 36		Papierkondensator	CPK 25000/250		
C 37		Keramikkondensator	CCG 41/5		
C 39		Papierkondensator	CPK 10000/250		
C 40		Kf-Kondensator	CKG 54033 n 220		
C 46		Papierkondensator	CPK 5000/400		
C 47		Papierkondensator	CPK 5000/400		
C 48		Papierkondensator	CPK 500/1000 CPK 1000/1000	parall.	Trimmwert
C 49		Keramikkondensator	CCH 68/220		
C 50		Keramikkondensator	CCH 68/220		
C 52		Papierkondensator	CPK 25000/250		
C 53		Keramikkondensator	CCH 31/120		
C 54		Keramikkondensator	CCH 31/120		

Diese Zeichnung ist unser Eigentum. Vervielfältigung, unbefugte Verwertung, Mitteilung an andere ist strafbar und schadenersatzpflichtig.

Vervielfält.-Pause Nr.

Arbeitspause Nr.

ROHDE & SCHWARZ
MÜNCHEN

	Datum	Name
geschrieben	4.5.66	No
bearbeitet	6.5.66	
geprüft	11.5.66	
normgeprüft		

Änd.-zust.	Änd.-Mittig. Nr.	Datum	Name

Liste Nr. HS 1206/41 Sa

Liste besteht aus Blatt

Blatt Nr. 2

Ersatz für Liste

Stückliste / Schaltteilliste zu

Dekadische Steuerstufe

Lfd. Nr. Kennzeichen 1	Stückzahl 2	Benennung 3	Sach-Nr. 4	5	Bemerkungen 6
C55		Keramikkondensator	CCH 31/47		
C56		Keramikkondensator	CCH 31/47		
C57		MP-Kondensator	HS 1203 - 20		1 µF
C58		Keramikkondensator	CCH 31/56		
C59		Keramikkondensator	CCH 31/56		
C60		Lufttrimmer	CV 8125		
C61		Keramikkondensator	CCH 68/15		
C62		Keramikkondensator	CCH 32/150		
C63		Keramikkondensator	CCH 32/68		
C64		Drehkondensator	HS 1204 - 1.3		hierzu bes. Stückliste
C65		Lufttrimmer	CV 8106		
C66		Keramikkondensator	CC. ../...		Trimmwert
C67		Keramikkondensator	CCH 32/27		
C68		Keramikkondensator	HS 1206 - 1.50		650 pF
C69		dicht.Gli-Kondensator	2x CGF 2/2500/2/350		parallel
C70		dicht.Gli-Kondensator	CGF 2/2500/2/350		
C71		Keramikkondensator	HS 1206 - 1.50		650 pF
C74		MP-Kondensator	HS 1203 - 20		1 µF
C75		Keramikkondensator	CCG 94/1000		
C76		Papierkondensator	CPK 10000/250		
C77		Papierkondensator	CPK 1000/1000		
C78		Papierkondensator	CPK 500/1000 CPK 1000/1000		parallel
C79		Papierkondensator	CPK 1000/1000		
C80		Papierkondensator	CPK 25000/250		

Diese Zeichnung ist unser Eigentum. Vervielfältigung, unbefugte Verwertung, Mitteilung an andere ist straffer aus schadensersatzpflichtig.

Vervielfält.-Pause Nr.

Arbeitspause Nr.

ROHDE & SCHWARZ
MÜNCHEN

SFA SEKE	Tag	Name
geschrieben		
bearbeitet	6.5.66	
geprüft	24.5.66	
normgeprüft		

Änd.-zust.	Änd.-Mittig. Nr.	Tag	Name

Liste Nr. HS 1206/41 Sa

Liste besteht aus Blatt

Blatt Nr. 3

Ersatz für | ersetzt durch

Schaltteilliste zu Dekadische Steuerstufe

Lfd. Nr. Kennzeichen	Stückzahl	Benennung	Sach-Nr.		Bemerkungen
1	2	3	4	5	6
C86		Keramikkondensator	CCG 94/470		
C87		Keramikkondensator	CCG 41/2		
C88		Papierkondensator	CPK 10000/250		
C89		Keramikkondensator	CCG 94/2200		
C91		Keramikkondensator	CCH 31/12		
C92		Keramikkondensator	CCH 31/12		
C93		Papierkondensator	CPK 50000/250		
C94		Papierkondensator	CPK 50000/250		
C95		Keramikkondensator	CCH 68/39		
C97		Keramikkondensator	CCH 68/22		
C98		Keramikkondensator	CCG 41/3		
C99		Keramikkondensator	CCH 31/33		
C101		Ks-Kondensator	CKL 44443 u 1		
C102		Papierkondensator	CPK 50000/250		
C103		Keramikkondensator	CCH 68/100		
C104		Papierkondensator	CPK 1000/1000		
C105		Papierkondensator	CPK 10000/250		
C106		Papierkondensator	CPK 5000/400		
C108		Papierkondensator	CPK 50000/250		

Diese Zeichnung bit dieser Eigenschaft. Vervielfältigung, widerrechtliche Verwertung, Mitteilung an andere ist strafbar und schadensersatzpflichtig.

Vervielfält.-Prüfer Nr.

Arbeitsplanung Nr.

ROHDE & SCHWARZ
MÜNCHEN

SFA SFKE	Tag	Name
geschrieben		
bearbeitet	6.5.66	
geprüft	11.5.66	
normgeprüft		

Änd. zust.	Änd.-Mitteilg. Nr.	Tag	Name

Liste Nr. HS 1206/41 Sa

Liste besteht aus Blatt

Blatt Nr. 4

Ersatz für | ersetzt durch

Schaltteilliste zu
Dekadische Steuerstufe

438/ 458 50 x 100 3

Lfd. Nr. Kennzeichen	Stückzahl	Benennung	Sach-Nr.		Bemerkungen
1	2	3	4	5	6
C109		Keramikkondensator	CCH 68/33		
C110		Papierkondensator	CPK 50000/250		
C113		Keramikkondensator	CCH 31/12		
C114		Keramikkondensator	CCH 31/12		
C115		Papierkondensator	CPK 50000/250		
C117		Papierkondensator	CPK 50000/250		
C118		Keramikkondensator	CCH 31/22		
C121		Keramikkondensator	CCG 41/3		
C122		Keramikkondensator	CCH 68/180		
C124		MP-Kondensator	HS 1203 - 20		1 µF
C125		Ks-Kondensator	CKL 44443 u 1		
C126		Papierkondensator	CPK 1000/1000		
C127		Papierkondensator	CPK 1000/1000		
C128		Papierkondensator	CPK 10000/250		
C130		Glimmerkondensator	CGU 2500/1/250/1		
C131		Papierkondensator	CPK 100000/250		
C132		Keramikkondensator	CCH 31/22		
C134		Papierkondensator	CPK 100000/250		
C135		Glimmerkondensator	CGU 5000/1/250/1		

Diese Zeichnung ist unser Eigentum. Vervielfältigung, unbefugte Verwertung, Mitteilung an andere ist strafbar und schadenersatzpflichtig.

Vervielfält.-Pause Nr.

Arbeitspause Nr.

ROHDE & SCHWARZ
MÜNCHEN

	Tag	Name
SFA SEKE		
gezeichnen		
bearbeitet	6.5.66	
geprüft	11.5.66	
normgeprüft		

Änd. zust.	Änd.-Mittlg. Nr.	Tag	Name

Liste Nr. HS 1206/41 Sa

Liste besteht aus Blatt

Blatt Nr. 5

Ersatz für | ersetzt durch

Schaltteilliste zu

Dekadische Steuerstufe

Lfd. Nr. Kennzeichen	Stückzahl	Benennung	Sach-Nr.		Bemerkungen
1	2	3	4	5	6
C136		Glimmerkondensator	CGU 5000/1/250/1		
C137		Papierkondensator	CPK 10000/250		
C138		Papierkondensator	CPK 1000/1000		
C139		Papierkondensator	CPK 10000/250		
C140		Papierkondensator	CPK 10000/250		
C141		Glimmerkondensator	CGU 5000/1/250/1		
C142		Papierkondensator	CPK 10000/250		
C143		Keramikkondensator	CCG 94/1000		
C144		Glimmerkondensator	CGU 1000/1/250/1		
C145		Papierkondensator	CPK 50000/250		
C146		Keramikkondensator	CCH 11/10		
C147		Glimmerkondensator	CGU 1000/1/250/1		
C148		Keramikkondensator	CCG 41/4		
C149		Glimmerkondensator	CGU 200/1/250/0		
C150		Papierkondensator	CPK 10 000/250		Trimmwert
C152		Keramikkondensator	CCG 91/100		
C156		Elektrolytkondensator	CEG 21/100 + 100/350		
C158		Elektrolytkondensator	CEG 21/100 + 100/350		
C160		Elektrolytkondensator	CEG 21/100 + 100/350		

Diese Zeichnung ist unser Eigentum. Vervielfältigung, mittelbare Verwertung, Mitteilung an andere ist ausgeschlossen und zurückzusenden auf Aufforderung.

ROHDE & SCHWARZ
MÜNCHEN

	Änd. zust.	Änd.-Mittlg. Nr.	Tag	Name

	Tag	Name
SFA JEKE		
gezeichnet		
bearbeitet	6.5.66	
geprüft	11.5.66	
übergeprüft		

Liste Nr. HS 1206/41 Sa

Liste besteht aus Blatt

Blatt Nr. 6

Ersatz für | ersetzt durch

[redacted] Schnittteilliste zu
Dekadische Steuerstufe

Vervielfäl.-Paus. Nr.

Arbeitspause Nr.

Lfd. Nr. Kennzeichen	Stückzahl	Benennung	Sach-Nr.		Bemerkungen
1	2	3	4	5	6
G11		Si-Diode	GK/OA 202		
G12		Si-Diode	GK/OA 202		
G13		Si-Diode	GK/S9G		
G14		Si-Diode	GK/S4G		
G15		Si-Diode	GK/OA 202		
G16		Leistungs-Zenerdiode	GK/ZL6		
G17		Leistungs-Zenerdiode	GK/ZL6		
G18		Si-Diode	GK/S4G		
G110		Si-Diode	GK/S4G		
G111		Si-Diode	GK/S4G		
G112		Si-Diode	GK/S4G		
G113		Zener-Diode	GK/Z 8		
G116		Si-Gleichrichter	GK/V 23212 - B 0180		
G117		Si-Gleichrichter	GK/V 23212 - B 0180		
G118		Si-Gleichrichter	GK/V 23212 - B 0180		
G119		Si-Gleichrichter	GK/V 23212 - B 0180		
G120		Si-Gleichrichter	GK/V 23212 - B 0180		
G121		Si-Gleichrichter	GK/V 23212 - B 0180		
G122		Si-Gleichrichter	GK/V 23212 - B 0180		
G123		Si-Gleichrichter	GK/V 23212 - B 0180		
G124		Si-Diode	GK/OA 202		
G125		Si-Diode	GK/OA 202		
G126		Zener-Diode	GK/1127 ± 5%		
G127		Zener-Diode	GK/1127 ± 5%		

Diese Zeichnung ist unser Eigentum. Vervielfältigung, mittelbare Verwertung, Mitteilung an andere ist, außer mit schriftlicher Genehmigung, unzulässig.

Vervielfält.-Pause Nr.

Arbeitspause Nr.

ROHDE & SCHWARZ
MÜNCHEN

SFA SEKE	Tag	Name
gezeichnet		
bearbeitet	6.5.66	
geprüft	11.5.66	
entsprüft		

Änd. zust.	Änd.-Mitteilg. Nr.	Tag	Name

Liste Nr. HS 1206/41 Sa

Liste besteht aus Blatt

Blatt Nr. 7

Ersatz für | ersetzt durch

Schaltteilliste zu
Dekadische Steuerstufe

420; 660; 80 x 100.5

Kennzeichen	Stückzahl	Benennung	Sach-Nr.		Bemerkungen
1	2	3	4	5	6
G128		Zener-Diode	GK/1127 ± 5%		
G129		Zener-Diode	GK/1127 ± 5%		
J 1		Instrument	JNR 10204		
K 2		HF-Kabel	HS 1206/4 - 11		ohne eig.Zeichn.; bearb.aus HS 1205/4-10/53; nach Zeichng. HS 1205/4-10, hierzu bes.Stückl.
-					2x beschriftet mit K2
K 3		HF-Kabel	HS 1206 - 23		ohne eig.Zeichn.; bearb.aus HS 1203-27/30 (o.eig.Zeichn.) hierzu bes.Stückl.
-					2x beschriftet mit K3
K 4		HF-Kabel	HS 1206/4 - 12		ohne eig.Zeichn.; bearb.aus HS 1205/4-10/25; nach Zeichng. HS 1205/4-10, hierzu bes.Stückl.
-					2x beschriftet mit K4
K 5		HF-Kabel	HS 1206/4 - 13		ohne eig.Zeichn.; bearb.aus HS 1205/4-10/34; nach Zeichng. HS 1205/4-10, hierzu bes.Stückl.
-					2x beschriftet mit K5
K 6		HF-Kabel	HS 1206/4 - 14		ohne eig.Zeichng.; bearb.aus HS 1205/4-10/30; nach Zeichng. HS 1205/4-10, hierzu bes.Stückl.
-					2x beschriftet mit K6
K 7		HF-Kabel	HS 1206/4 - 15		ohne eig.Zeichn.; bearb.aus HS 1206/4-10/50; nach Zeichng. HS 1206/4-10, hierzu bes.Stückl.
-					2x beschriftet mit K7
K 8		HF-Kabel	HS 1206/4 - 16		ohne eig.Zeichn.; bearb.aus HS 1206/4-10/54; nach Zeichng. HS 1206/4-10, hierzu bes.Stückl.
-					2x beschriftet mit K8
K 9		HF-Kabel	HS 1206/4 - 17		ohne eig.Zeichn.; bearb.aus HS 1206/4-10/63; nach Zeichng. HS 1206/4-10, hierzu bes.Stückl.
-					2x beschriftet mit K9
K10		HF-Kabel	HS 1206/4 - 18		ohne eig.Zeichn.; bearb.aus HS 1206/4-10/58; nach Zeichng. HS 1206/4-10, hierzu bes.Stückl.
					2x beschriftet mit K10
L 1		1-MHz-Kreisspule (U'Gr.)	HS 1206 - 2.10.1		263 µH hierzu bes.Stückliste
L 2		1-MHz-Kreisspule (U'Gr.)	HS 1206 - 2.10.1		263 µH hierzu bes.Stückliste

Diese Zeichnung ist unser Eigentum. Vervielfältigung, unbefugte Verwertung, Mitteilung an andere ist zulässig und schadenersatzpflichtig.

ROHDE & SCHWARZ
MÜNCHEN

STA SEKE	Datum	Name
gezeichnet	4.5.66	VST
bearbeitet	6.5.66	
geprüft	11.5.66	
normgeprüft		

Änd.-zust.	Änd.-Mittlg. Nr.	Datum	Name

Liste Nr.: HS 1206/41 Sa

Liste besteht aus Blatt

Blatt Nr. 8

Ersatz für Liste

Schaltteilliste zu

Dekadische Steuerstufe

Vervielfält.-Pause Nr.

Arbeitspause Nr.

428; 868; 100 8

XK XK Kennzeichen	Stückzahl	Benennung	Sach-Nr.		Bemerkungen
1	2	3	4	5	6
L 5		Filterspule (U'Gr.)	HS 1206 - 1.21.1		8,1 mH hierzu bes.Stückliste
L 6		Filterspule (U'Gr.)	HS 1206 - 1.21.1		8,1 mH hierzu bes.Stückliste
L 7		L-Trimmer (U'Gr.)	HS 1206 - 1.4.1		440 µH ± 15 % hierzu bes.Stückliste
L 8		Oszillatorsp. (U'Gr.)	HS 1206 - 1.9.10		6,35 mH hierzu bes.Stückliste
L 9		TP-Spule (U'Gr.)	HS 1204 - 1.20.1		3,9 mH hierzu bes.Stückliste
L10		TP-Spule (U'Gr.)	HS 1204 - 1.20.1		3,9 mH hierzu bes.Stückliste
L13		Filterspule (U'Gr.)	HS 1204 - 3.11.1		1 mH hierzu bes.Stückliste
L14		Filterspule (U'Gr.)	HS 1204 - 3.11.1		1 mH hierzu bes.Stückliste
L15		Filterspule (U'Gr.)	HS 1206 - 3.4.1		0,5 mH hierzu bes.Stückliste
L16		Filterspule (U'Gr.)	HS 1204 - 3.14.1		0,28 mH hierzu bes.Stückliste
L17		Filterspule (U'Gr.)	HS 1204 - 3.14.1		0,28 mH hierzu bes.Stückliste
L18		Filterspule (U'Gr.)	HS 1206 - 3.6.1		1,37 mH hierzu bes.Stückliste
L21		Drossel	DB 125/2		
L22		Drossel	DB 125/2		
L25		Drossel	DB 400/2		
L26		Drossel	DB 400/2		
Q 1		Vakuumquarz	R 6522		(1 MHz)

Diese Zeichnung ist unser Eigentum. Vervielfältigung, unbefugte Verwertung, Mitteilung an andere ist strafbar und schadenersatzpflichtig.

Vervielfäl.-Pause Nr.

Arbeitspause Nr.

ROHDE & SCHWARZ MÜNCHEN

SFA SEKE	Datum	Name
gezeichnet		
bearbeitet	6.5.66	
geprüft	11.5.66	
normgeprüft		

Änd.-zust.	Änd.-Mittlg Nr.	Datum	Name

Liste Nr. HS 1206/41 Sa

Liste besteht aus Blatt

Blatt Nr. 9

Ersatz für Liste

Stückliste / Schaltteilliste zu

Dekadische Steuerstufe

428; 863; 100-8

Lfd. Nr. Kennzeichen	Stückzahl	Benennung	Sach-Nr.		Bemerkungen
1	2	3	4	5	6
R1		Schichtwiderstand	WFE 521 k 8		
R2		Schichtwiderstand	WFE 321 E 25		
R3		Schichtwiderstand	WF 400 k/0,1		Trimmwert
R4		Schichtwiderstand	WF 500 k/0,1		
R5		Schichtwiderstand	WF 50/0,1		
R6		Schichtwiderstand	WF 100 k/0,1		
R7		Schichtwiderstand	WF 10 k/0,1		
R8		Heizwiderstand (U'Gr.)	HS 1206 - 2.8.6		hierzu bes. Stückliste
R9		Schichtwiderstand	WF 1 M/0,1		
R10		Schichtwiderstand	WF 50/0,1		
R11		Schichtwiderstand	WF 3 M/0,5		
R12		Schichtwiderstand	WF 50/0,1		
R13		Schichtwiderstand	WFE 321 k 100		
R14		Schichtwiderstand	WFE 321 k 2,5		
R15		Schichtwiderstand	WF 1 M/0,1		Trimmwert
R16		Schichtwiderstand	WF 6 k/0,1		
R18		Schichtwiderstand	WFE 321 k 16		
R19		Schichtwiderstand	WFE 321 k 8		
R20		Schichtwiderstand	WF 500 k/0,1		
R21		Schichtwiderstand	WF 50/0,1		
R22		Schichtwiderstand	WF 50/0,1		
R23		Schichtwiderstand	WF 16 k/0,1		
R24		Schichtwiderstand	WF 5 /0,1		
R25		Schichtwiderstand	WFE 321 k 3		

ROHDE & SCHWARZ
MÜNCHEN

	Tag	Name
SFA SEKE		
gezeichnet		
überprüft	6.5.66	
geprüft	11.5.66	
normgeprüft		

Änd. zust.	Änd.-Mitteilg. Nr.	Tag	Name

Liste Nr. HS 1206/41 Sa

Liste besteht aus Blatt

Blatt Nr. 10

Ersetzt für | ersetzt durch

Schaltteilliste zu
Dekadische Steuerstufe

Diese Zeichnung ist unser Eigentum. Verwendung, mittelbare Verwertung, Mitteilung an andere ist ohne unsere ausdrückliche Genehmigung nicht zulässig.

vielfältig-Einzel Nr.

Arbeitsgemeinschaft Nr.

AFB 1 Blatt 20 x 300 3

Lfd. Nr. Kennzeichen	Stückzahl	Benennung	Sach-Nr.		Bemerkungen
1	2	3	4	5	6
R29		Schichtwiderstand	WFE 321 k 30		
R30		Schichtwiderstand	WF 200 k/0,1		
R31		Schichtwiderstand	WF 500 k/0,1		
R33		Schichtwiderstand	WF 25 k/0,25		
R34		Schichtwiderstand	WF 125 k/0,25		
R35		Schichtwiderstand	WFE 321 k 1		
R30		Schichtwiderstand	WF 100 k/0,1		
R37		Schichtwiderstand	WFE 321 k 160		
R39		Schichtwiderstand	WFE 321 k 3		
R40		Schichtwiderstand	WF 50/0,1		
R41		Schichtwiderstand	WFE 321 k 30		
R42		Schichtwiderstand	WFE 321 k 250		
R43		Schichtwiderstand	WF 1 k/0,1		Trimmwert
R44		Schichtwiderstand	WFE 321 k 1		
R45		Schichtwiderstand	WF 100 k/0,1		
R46		Schichtwiderstand	WF 12,5 k/0,1		Trimmwert
R48		Drahtwiderstand	WD 2,5 k/6		
R49		Schichtwiderstand	WF 1 M/0,25		
R50		Schichtwiderstand	WF 25 k/0,25		Trimmwert
R51		Schichtwiderstand	WF 50/0,1		
R52		Schichtwiderstand	WF 3 k/0,25		
R54		Schichtdrehwiderstand	WS 9122 F/2,5 k		

ROHDE & SCHWARZ MÜNCHEN

	Tag	Name
SFA SEKE		
gezeichnet		
bearbeitet	6.5.66	
geprüft	11.5.66	
normgeprüft		

Änd. zust.	Änd.-Mitteilg. Nr.	Tag	Name

Liste Nr. HS 1206/41 Sa

Liste besteht aus Blatt

Blatt Nr. 11

Ersatz für | ersetzt durch

Schaltteilliste zu

Dekadische Steuerstufe

Vervielfältigungen Nr.

Arbeitsgebiete Nr.

Diese Zeichnung ist unser Eigentum. Verwendung, Weitergabe, Kopierung, Abbildung usw. sowie Inhalt und Angaben unzulässig.

Lfd. Nr. Kennzeichen	Stück-zahl	Benennung	Sach-Nr.		Bemerkungen
1	2	3	4	5	6
R55		Schichtwiderstand	WF 8 k/0,25		
R56		Eisen-Wasserstoff-Wid.	EW 3...9/0,83		
R61		Schichtwiderstand	WFE 321 k30		
R62		Schichtwiderstand	WF 100 k/0,5		
R63		Schichtwiderstand	WF 100k/0,5		
R64		Schichtwiderstand	WFE 321 k200		Trimmwert
R66		Schichtwiderstand	WF 50/0,1		
R67		Schichtwiderstand	WF 50/0,1		
R68		Schichtwiderstand	WFE 321 k 500		
R69		Schichtwiderstand	WFE 321 k 500		
R70		Schichtwiderstand	WF 10 k/0,1		
R71		Schichtwiderstand	WF 10 k/0,1		
R72		Schichtwiderstand	WF 25 k/0,25		
R73		Schichtwiderstand	WF 25 k/0,25		
R74		Schichtwiderstand	WF 20 k/0,25		
R75		Schichtwiderstand	WF 20 k/0,25		
R76		Schichtdrehwiderstand	WS 9122 F/10 k		
R77		Schichtdrehwiderstand	WS 9122 F/10 k		
R78		Schichtwiderstand	WF 40 k/0,25		
R79		Schichtwiderstand	WF 40 k/0,25		
R80		Schichtwiderstand	WFE 321 k20		

ROHDE & SCHWARZ MÜNCHEN

	Tag	Name
SFA SEKE		
Gezeichnet		
Geprüft	6.5.66	
Freigegeben	11.5.66	

Änd. zust.	Änd.-Mittlg. Nr.	Tag	Name

Liste Nr. HS 1206/41 Sa

Liste besteht aus Blatt

Blatt Nr. 12

Ersatz für | ersetzt durch

Schaltteilliste zu

Dekadische Steuerstufe

Verwendungs-Nummer

Arbeitsgangs-Nr.

Lfd. Nr. Kennzeichen 1	Stückzahl 2	Benennung 3	Sach-Nr. 4	5	Bemerkungen 6
R83		Schichtwiderstand	WF 50/0,1		
R84		Schichtwiderstand	WF 5 M/0,5		
R85		Schichtwiderstand	WFE 321 k 80		
R88		Schichtwiderstand	WF 125 k/0,1		
R89		Schichtwiderstand	WF 125 k/0,1		Trimmwert
R90		Schichtwiderstand	WFE 321 k 2		
R92		Schichtwiderstand	WF 2 k/0,25		
R93		Schichtwiderstand	WF 2 k/0,25		
R94		Schichtwiderstand	WF 250/0,1		Trimmwert
R101		Schichtwiderstand	WF 50 k/0,1		
R102		Schichtwiderstand	WFE 321 k 200		
R103		Schichtwiderstand	WF 50/0,1		
R104		Schichtwiderstand	WF 50/0,1		
R105		Schichtwiderstand	WFE 521 k 12,5		
R106		Schichtwiderstand	WF 60 k/0,1		
R107		Schichtwiderstand	WFE 321 k 200		
R108		Schichtwiderstand	WFE 321 k 10		

ROHDE & SCHWARZ MÜNCHEN

	Tag	Name
SFA SEKE		
gezeichnet		
bearbeitet	6.5.66	
geprüft	11.5.66	
normgeprüft		

Änd. zust.	Änd.-Mitteilg. Nr.	Tag	Name

Liste Nr. HS 1206/41 Sa

Liste besteht aus Blatt

Blatt Nr. 13

Ersatz für | ersetzt durch

Schaltteilliste zu Dekadische Steuerstufe

Vervielfältigungs-Nr.

Arbeitsgangs-Nr.

Lfd. Nr. Kennzeichen	Stückzahl	Benennung	Sach-Nr.		Bemerkungen
1	2	3	4	5	6
R109		Schichtwiderstand	WFE 321 k5		
R110		Schichtwiderstand	WFE 321 k1		
R113		Schichtwiderstand	WF 10k/0,1		
R114		Schichtwiderstand	WFE 241 k16		
R115		Schichtwiderstand	WFE 241 k16		
R116		Schichtwiderstand	WF 50/0,1		
R117		Schichtwiderstand	WFE 341 k100		
R119		Schichtwiderstand	WF 50/0,1		
R120		Schichtwiderstand	WFE 341 k100		
R121		Schichtwiderstand	WFE 521 k6		
R122		Schichtwiderstand	WFE 521 k6		
R123		Schichtwiderstand	WFE 521 k6		
R124		Schichtwiderstand	WFE 321 k1		
R125		Schichtwiderstand	WF 3k/0,1		
R126		Schichtwiderstand	WF 6k/0,1		
R127		Schichtwiderstand	WF 50k/0,1		
R128		Schichtwiderstand	WFE 321 k200		
R129		Schichtwiderstand	WF 50/0,1		
R130		Schichtwiderstand	WFE 321 k500		
R131		Schichtwiderstand	WF 50/0,1		
R132		Schichtwiderstand	WF 600k/0,5		
R133		Schichtdrehwiderstand	WS 9122F/50k		
R134		Schichtwiderstand	WFE 521 k5		
R135		Schichtwiderstand	WFE 521 k6 WFE 521 k8		in Serie

Diese Zeichnung ist unser Eigentum. Vervielfältigung, unbefugte Verwertung, Mitteilung an andere ist strafbar und schadenersatzpflichtig.

Vervielfält.-Pause Nr.

Arbeitspause Nr.

ROHDE & SCHWARZ
MÜNCHEN

SEKE	Datum	Name
geschrieben		
bearbeitet	9.5.66	
geprüft	11.5.66	
normgeprüft		

Änd.-zust.	Änd.-Mittlg. Nr.	Datum	Name

Liste Nr. HS 1206/41 Sa

Liste besteht aus Blatt

Blatt Nr. 14

Ersatz für Liste

Stückliste / Schaltteilliste zu

Dekadische Steuerstufe

Kennzeichen	Stückzahl	Benennung	Sach-Nr.		Bemerkungen
1	2	3	4	5	6
R136		Schichtwiderstand	2xWFE 521 k 8		in Serie
R137		Schichtwiderstand	WF 200/0,1		
R138		Schichtwiderstand	WFE 321 k 1		
R139		Schichtwiderstand	WFE 321 k 1		
R140		Schichtwiderstand	WF 100 k/0,5		
R141		Schichtwiderstand	WF 100 k/0,1		
R142		Schichtwiderstand	WF 250 k/0,1		Trimmwer
R143		Schichtwiderstand	WFE 321 k 5		
R144		Schichtwiderstand	WFE 321 k 200		
R146		Schichtwiderstand	WFE 321 k 125		
R147		Schichtwiderstand	WFE 321 k 1		
R148		Schichtwiderstand	WFE 321 k 20		
R149		Schichtwiderstand	WF 10 k/0,25		
R151		Schichtwiderstand	WFE 241 k 16		
R152		Schichtwiderstand	WFE 241 k 16		
R153		Schichtwiderstand	WF 50/0,1		
R154		Schichtwiderstand	WFE 341 k 100		
R155		Schichtwiderstand	WF 50/0,1		
R156		Schichtwiderstand	WFE 341 k 100		
R157		Schichtwiderstand	WFE 521 k 10		
R158		Schichtwiderstand	WFE 321 k 10		
R159		Schicht-Drehwiderst.	WS 9122 F/50 k		
R160		Schichtwiderstand	WFE 321 k 10		
R161		Schichtwiderstand	WFE 321 k 1		
R162		Schichtwiderstand	WF 20 k/0,1		

Diese Zeichnung ist unser Eigentum. Vervielfältigung, unbefugte Verwendung, Mitteilung an andere ist strafbar und schadensersatzpflichtig.

ROHDE & SCHWARZ
MÜNCHEN

SFA SEKE	Datum	Name
geschrieben		
bearbeitet	6.5.66	
geprüft	11.5.66	
normgeprüft		

Änd.-zust.	Änd.-Mittlg. Nr.	Datum	Name

Liste Nr.: HS 1206/41 Sa

Liste besteht aus Blatt

Blatt Nr. 15

Ersatz für Liste

Stückliste/Schaltteilliste zu

Dekadische Steuerstufe

Vervielfält.-Pause Nr.

Arbeitspause Nr.

Kennzeichen	Stückzahl	Benennung	Sach-Nr.		Bemerkungen
1	2	3	4	5	6
R164		Schichtwiderstand	WF 400 k/0,25		
R165		Schichtwiderstand	WF 50/0,1		
R166		Schichtwiderstand	WF 125 k/0,1		
R167		Schichtwiderstand	WF 50/0,1		
R168		Schichtwiderstand	WFE 321 k 12,5		
R169		Schichtwiderstand	WF 200 k/0,1 WF 1 M/0,5		in Serie
R170		Schichtwiderstand	WFE 321 k 20		
R171		Schichtwiderstand	WFE 521 k 40		
R172		Schichtwiderstand	WFE 321 k 20		
R173		Schichtwiderstand	WFE 321 k 5		
R174		Schichtwiderstand	WFE 321 k 1		
R175		Schichtwiderstand	WF 100 k/0,5		
R176		Schichtwiderstand	WF 100 k/0,1		
R177		Schichtwiderstand	WF 30 k/0,1		Trimmwert
R178		Schichtwiderstand	WF 600/0,1		
R179		Schichtwiderstand	WF 60 k/0,1		
R180		Schichtwiderstand	WFE 321 k 400		
R181		Schichtwiderstand	WF 50/0,1		
R182		Schichtwiderstand	WF 30/0,1		
R183		Schichtwiderstand	WFE 321 k 6		
R184		Schichtwiderstand	WFE 321 k 40		
R185		Schichtwiderstand	WFE 321 k 1		
R186		Schichtwiderstand	WF 30 k/0,1		
R187		Schichtwiderstand	WF 500 k/0,1		
R188		Schichtwiderstand	WF 50/0,1		
R189		Schichtwiderstand	WF 500 k/0,1		

Diese Zeichnung ist unser Eigentum. Vervielfältigung, unbefugte Verwertung, Mitteilung an andere ist strafbar und schadensersatzpflichtig.

ROHDE & SCHWARZ
MÜNCHEN

	Datum	Name
SFA SEKE		
gezeichnet		
bearbeitet	6.5.66	
geprüft	11.5.66	
normgeprüft		

Änd.-zust.	Änd.-Mittlg. Nr.	Datum	Name

Liste Nr.: HS 1206/41 Sa

Liste besteht aus Blatt

Blatt Nr. 16

Ersatz für Liste

Stückliste/Schaltteilliste zu: Dekadische Steuerstufe

Vervielfält.-Pause Nr.

Arbeitspause Nr.

Kennzeichen	Stückzahl	Benennung	Sach-Nr.		Bemerkungen
1	2	3	4	5	6
R190		Schichtwiderstand	WFE 321 k 80		
R191		Schichtwiderstand	WF 60 k/0,1		
R192		Schichtwiderstand	WFE 321 k 16		
R193		Schichtwiderstand	WF 60/0,1		
R194		Schichtwiderstand	WF 125/0,1		
R195		Schichtwiderstand	WFE 321 k 250		
R196		Schichtwiderstand	WF 80 k/0,1		
R201		Schichtwiderstand	WFE 321 k 6		
R202		Schichtwiderstand	WFE 321 M 1		Trimmwert
R204		Schichtwiderstand	WFE 321 k 6		
R205		Schichtwiderstand	WFE 321 M 1		Trimmwert
R211		Schichtwiderstand	WFE 321 M 1		Trimmwert
R212		Schichtwiderstand	WFE 321 k 2		
R213		Schichtwiderstand	WFE 321 k 160		

Diese Zeichnung ist unser Eigentum. Vervielfältigung, unbefugte Verwendung, Mitteilung an andere ist strafbar und schadenersatzpflichtig.

ROHDE & SCHWARZ
MÜNCHEN

	Datum	Name
SFA SEKE		
gezeichnet		
konstruiert	6.5.66	
geprüft	11.5.66	
normgeprüft		

Änd.-zust.	Änd.-Mitteilg. Nr.	Datum	Name

Liste Nr.: HS 1206/41 Sa

Liste besteht aus Blatt

Blatt Nr. 17

Ersatz für Liste

Schaltteilliste zu

Dekadische Steuerstufe

Vervielfält.-Pauste Nr.

Arbeitspaust Nr.

Lfd. Nr. Kennzeichen	Stückzahl	Benennung	Sach-Nr.		Bemerkungen
1	2	3	4	5	6
R11		Zwergglimmlampe	RL 210		
R12		Zwergglimmlampe	RL 210		
R81		Pentode	EL 83		
R82		Doppeltriode	E 88 CC		
R83		Pentode	5654		
R84		Pentode	5654		
R85		Stabilisator	OA 2 WA		
R86		Doppeltriode	E 88 CC		
R87		Pentode	EF 94		
R88		Pentode	EF 94		
R89		Pentode	EF 94		
R810		Doppeltriode	E 88 CC		
R811		Doppeltriode	E 88 CC		
R812		Doppeltriode	E 88 CC		
R813		Pentode	5654		
R814		Doppeltriode	E 88 CC		
R815		Doppeltriode	E 88 CC		
R816		Pentode	5654		
R817		Pentode	5654		
Rs1		Relais	RSS 225041		

Diese Zeichnung ist unser Eigentum. Vervielfältigung, anfertigen Verwertung, Mitteilung an andere ist ohne unser schriftliche und ausdrückliche Genehmigung.

Vervielfält.-Pause Nr.

Arbeitspause Nr.

ROHDE & SCHWARZ
MÜNCHEN

SFA STERE	Tag	Name
geschrieben		
bearbeitet	6.5.66	
geprüft	11.5.66	
normgeprüft		

Änd.-zust.	Änd.-Mittlg. Nr.	Tag	Name

Liste Nr. HS 1206/41 Sa

Liste besteht aus Blatt

Blatt Nr. 18

Ersatz für | ersetzt durch

Schaltteilliste zu
Dekadische Steuerstufe

428; 0560; 30 x 100 3

Lfd. Nr. Kennzeichen 1	Stückzahl 2	Benennung 3	Sach-Nr. 4	5	Bemerkungen 6
S1		Kontakt-Thermometer (U'Gr.)	4421 - 8.3.2/65°C		hierzu bes. Stückliste
S2		Netzschalter-Kombinat.	SRK 1		hierzu bes. Stückliste
S3		Netzschalter-Kombinat.	SRK 1		hierzu bes. Stückliste
S4		Spannungswähler	FD 60500		hierzu bes. Stückliste
S5		Spannungswähler	FD 60500		hierzu bes. Stückliste
S6		Spannungswähler	FD 60500		hierzu bes. Stückliste
S7		Drucktaste	SR 613 F/2		
S8		Drucktaste	SR 613 F/2		
S9		Stufenschalter	SRW 26110		Achs-L = 20
S11		Schmelzeinsatz	T 1,25 B DIN 41571 T 0,6 B DIN 41571		115 V und 125 V 220 V und 235 V
S12		Schmelzeinsatz	MO,2 C DIN 41571		
S13		Schmelzeinsatz	T 1,6 B DIN 41571 T 0,8 B DIN 41571		115 V und 125 V 220 V und 235 V
S14		Schmelzeinsatz	MO,6 C DIN 41571		
S15		Schmelzeinsatz	T 0,5 B DIN 41571 T 0,25 B DIN 41571		115 V und 125 V 220 V und 235 V
St 1		Steckerleiste	FS 916/2		
St 2		Steckerleiste	FS 916/2		
Tr1		Netztrafo (U'Gr.)	HS 1206 - 6.7		hierzu bes. Stückliste
Tr2		Netztrafo (U'Gr.)	HS 1206 - 6.6		hierzu bes. Stückliste
Tr3		Netztrafo (U'Gr.)	HS 1206 - 6.5		hierzu bes. Stückliste

ROHDE & SCHWARZ
MÜNCHEN

STÄ SEKE	Tag	Name
gezeichnet	4.5.66	VST
geprüft	6.5.66	
geprüft	11.5.66	
normgeprüft		

Änd.-zust.	Änd.-Mittlg. Nr.	Tag	Name

Liste Nr. HS 1206/41 Sa

Liste besteht aus Blatt

Blatt Nr. 19

Ersatz für | ersetzt durch

[redacted] / Schaltteilliste zu

Dekadische Steuerstufe

Fuße Nr.

Kopf Nr.

(210) 50 x 100 2

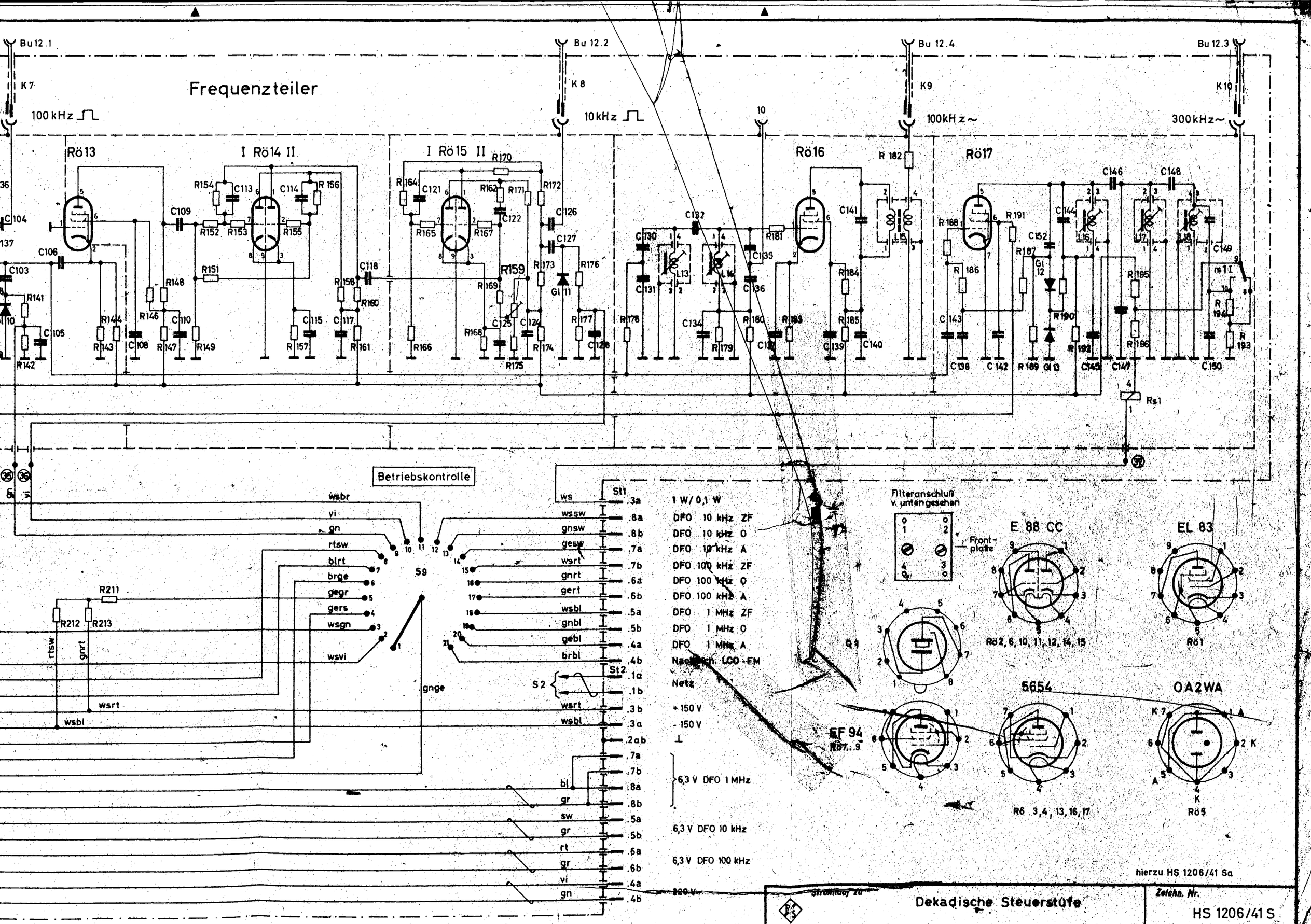
Frequenzteiler
Bu 12.1
K 7
100 kHz
Bu 12.2
K 8
10 kHz
10
Bu 12.4
K 9
100 kHz ~
Bu 12.3
K 10
300 kHz ~
Rö 13
I Rö 14 II
I Rö 15 II
Rö 16
Rö 17
Betriebskontrolle
S9
S2
St1
St2
1 W / 0,1 W
DFO 10 kHz ZF
DFO 10 kHz O
DFO 10 kHz A
DFO 100 kHz ZF
DFO 100 kHz O
DFO 100 kHz A
DFO 1 MHz ZF
DFO 1 MHz O
DFO 1 MHz A
Nachlich. LCO - FM
Netz
+ 150 V
- 150 V
6,3 V DFO 1 MHz
6,3 V DFO 10 kHz
6,3 V DFO 100 kHz
Filteranschluß v. unten gesehen
Front-plate
E 88 CC
EL 83
Rö 2, 6, 10, 11, 12, 14, 15
Rö 1
EF 94
Rö 7...9
5654
R6 3, 4, 13, 16, 17
OA2WA
Rö 5
hierzu HS 1206/41 Sa
Dekadische Steuerstufe
Zeichn. Nr.
HS 1206/41 S

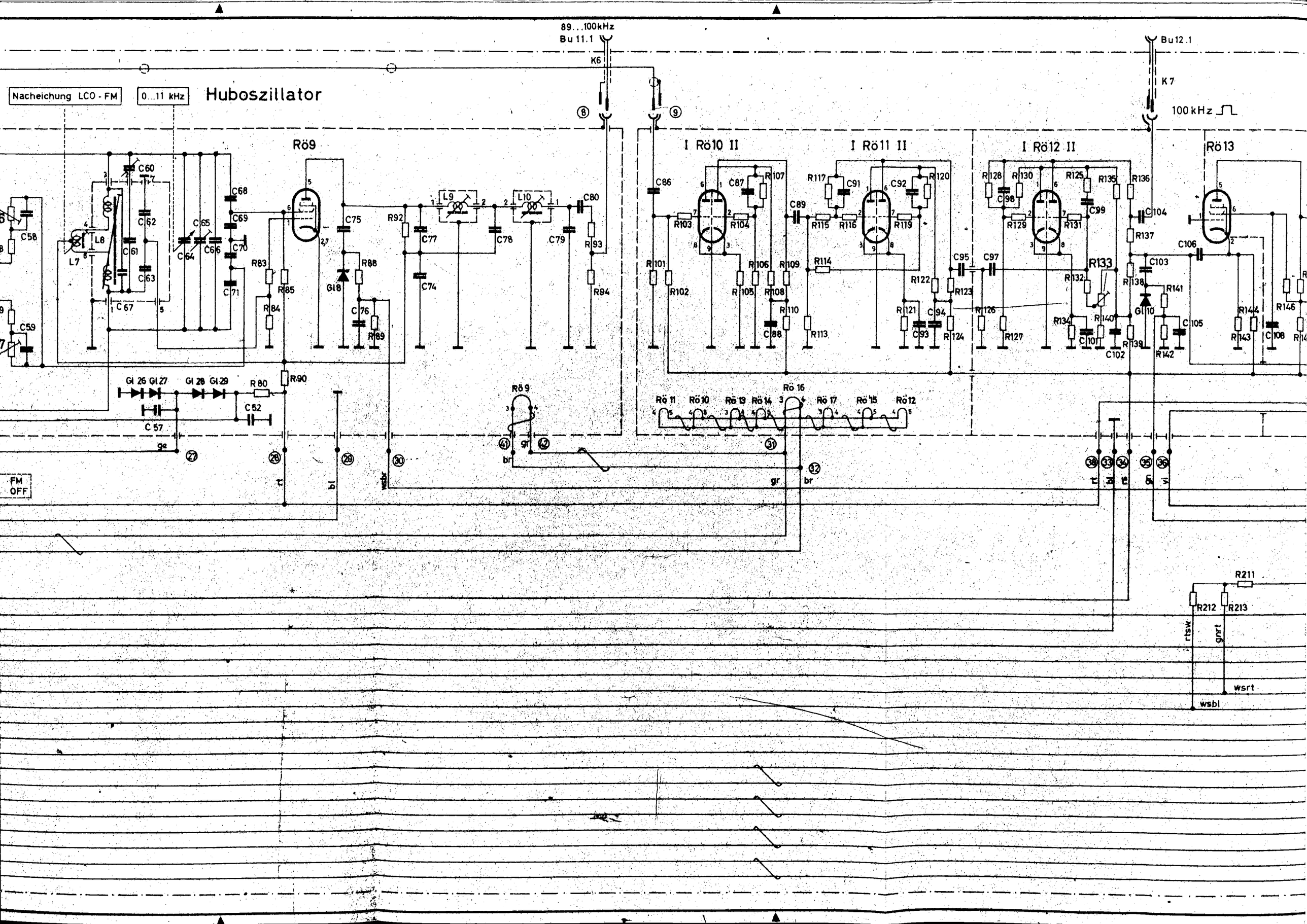
Nacheichung LCO - FM
0...11 kHz
Huboszillator
89...100kHz
Bu 11.1
K6
Bu 12.1
K7
100 kHz
Rö9
I Rö10 II
I Rö11 II
I Rö12 II
Rö13
L7
L8
L9
L10
C57
C58
C59
C60
C61
C62
C63
C64
C65
C66
C67
C68
C69
C70
C71
C74
C75
C76
C77
C78
C79
C80
C86
C87
C88
C89
C91
C92
C93
C94
C95
C97
C98
C99
C101
C102
C103
C104
C105
C106
C108
R80
R83
R84
R85
R88
R89
R90
R92
R93
R94
R101
R102
R103
R104
R105
R106
R107
R108
R109
R110
R113
R114
R115
R116
R117
R119
R120
R121
R122
R123
R124
R125
R126
R127
R128
R129
R130
R131
R132
R133
R134
R135
R136
R137
R138
R139
R140
R141
R142
R143
R144
R146
Gl 18
Gl 25
Gl 27
Gl 28
Gl 29
Gl 10
Rö 9
Rö 16
Rö 11
Rö 10
Rö 13
Rö 14
Rö 17
Rö 15
Rö 12
FM OFF
R211
R212
R213
rtsw
grt
wsrt
wsbl

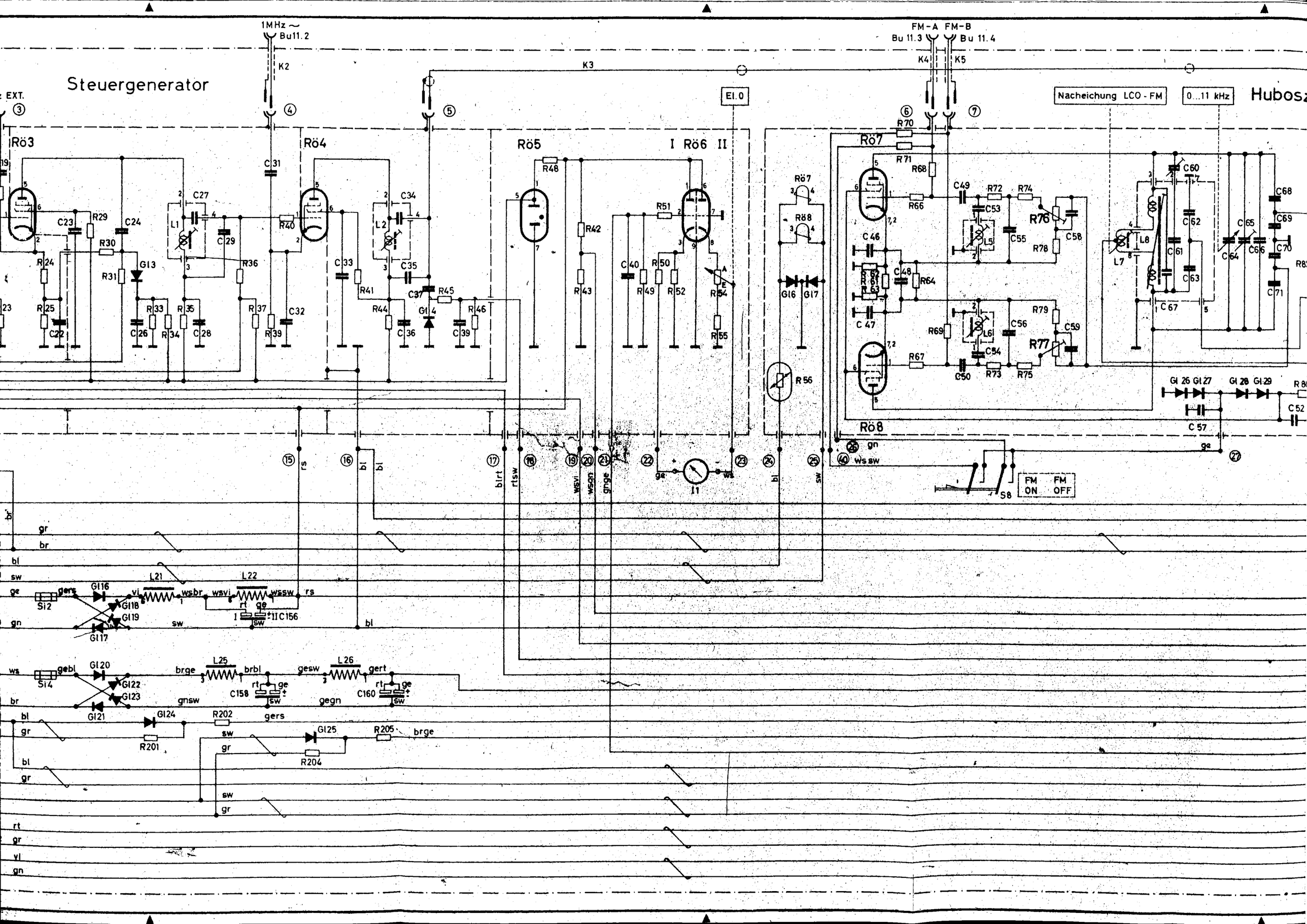
Steuergenerator
1MHz ~
Bu11.2
K2
K3
EXT.
Röl
Röl
Röl

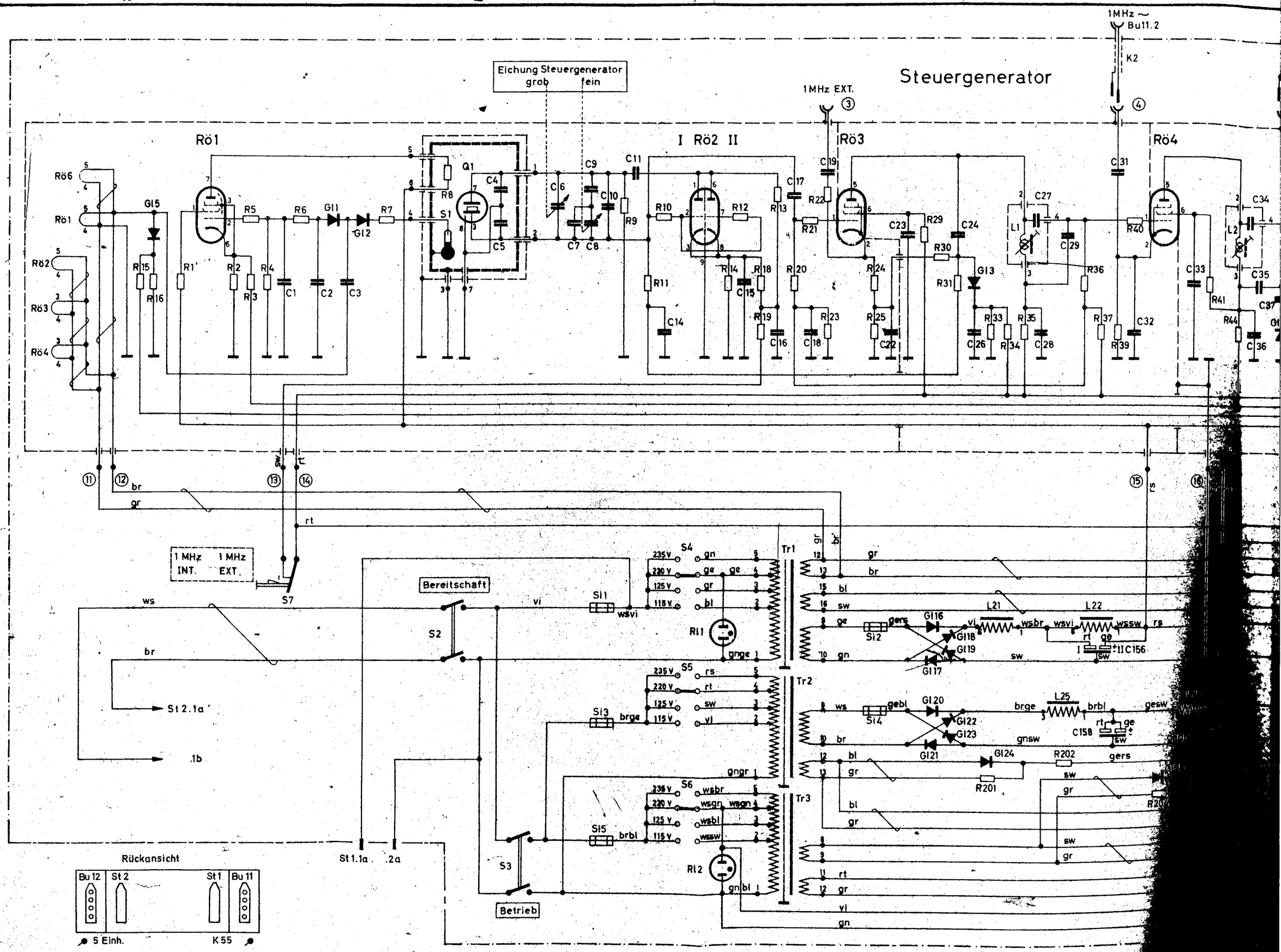
Steuergenerator
Eichung Steuergenerator
grob
fein
1MHz EXT.
1MHz ~
Bu11.2
K2
Röl
I Rö2 II
Rö3
Rö4
Rö6
Rö1
Rö2
Rö3
Rö4
Q1
S1
S2
S3
S4
S5
S6
S7
Tr1
Tr2
Tr3
Rl1
Rl2
Si1
Si2
Si3
Si4
Si5
L1
L2
L21
L22
L25
C156
C158
1 MHz INT.
1 MHz EXT.
Bereitschaft
Betrieb
St 2.1a
.1b
St 1.1a
.2a
Rückansicht
Bu 12
St 2
St 1
Bu 11
5 Einh.
K55
VST
4.5.66
6.7.66
11.7.66
ROHDE & SCHWARZ · MÜNCHEN
Name
Tag
Änd. Mitttg. Nr.
Änd. zust.
SFA
SEKE
108 ; 4169 ; 160 3

Zusammenstell-Vorschrift

zur deutschen ~~englischen~~ Geräte ~~Einschub-Rahmen-Anlagen~~ - Beschreibung für

Typ NO 262 BN FNr.
HS 1205/4 F 2091 /1...10
HS 1206/41 F 2092 /1...10

Zusammenstellung ..... nach Pos.-Nr.
Umschlag ..... ~~Karton mit Rückenbindung~~
1 Kunststoffordner 40mm
~~Kunststoffordner 60mm~~
~~ohne, dafür 4fachlochung mit Banderole~~
Rückenbeschriftung ..... ———
Register ..... ~~Nr. 4319 (1...10)~~
~~Nr. 4320 (11...20)~~
~~Nr. 4321 (21...30)~~
~~Nr. 4322 (31...40)~~

Pos.-Nr.	Teil	Sach-Nr.	Blatt-Nr.	ÄZ	Bemerkung
1	Titelblatt	R 13934			
2	Hinweisblatt	R 14300			
3	Beschreibung	R 13504	2...50		
4	Schaltteilliste	HS 1205/4 Sa	1	a	
5	"	"	2	b	
6	Stromlauf	HS 1205/4 S		a	
7	Schaltteilliste	HS 1205-1 Sa	1	f	
8	"	"	2	f	
9	"	"	3	f	
10	"	"	4	f	
11	"	"	5	e	
12	"	"	6	f	
13	"	"	7	f	
14	"	"	8	f	
15	"	"	9	e	
16	Stromlauf	HS 1205-1 S		e	
17	Schaltteilliste	HS 1205-2 Sa	1	f	
18	"	"	2	f	
19	"	"	3	f	
20	"	"	4	f	
21	"	"	5	f	
22	"	"	6	e	

5 KWB	Name	Datum
bearb.	Laue	15.3.68
geschr.	Birnstiel	15.3.68
geprüft		

Liste besteht aus 3 Blatt

R 13667 Bl.1

Pos.-Nr.	Teil	Sach.-Nr.	Blatt-Nr.	ÄZ	Bemerkung
23	Schaltteilliste	HS 1205-2 Sa	7	e	
24	"	"	8	f	
25	"	"	9	f	
26	"	"	10	f	
27	"	"	11	f	
28	"	"	12	e	
29	Stromlauf	HS 1205-2 S		f	
30	Schaltteilliste	HS 1205-3 Sa	1	f	
31	"	"	2	e	
32	"	"	3	e	
33	"	"	4	f	
34	"	"	5	f	
35	"	"	6	e	
36	"	"	7	e	
37	"	"	8	e	
38	"	"	9	e	
39	"	"	10	f	
40	"	"	11	f	
41	"	"	12	f	
42	"	"	13	f	
43	"	"	14	f	
44	"	"	15	e	
45	Stromlauf	HS 1205-3 S		e	
46	Schaltteilliste	HS 1206/41 Sa	1	-	
47	"	"	2	-	
48	"	"	3	-	
49	"	"	4	-	
50	"	"	5	-	
51	"	"	6	-	
52	"	"	7	-	
53	"	"	8	-	
54	"	"	9	-	
55	"	"	10	-	
56	"	"	11	-	
57	"	"	12	-	
58	"	"	13	-	
59	"	"	14	-	
60	"	"	15	-	
61	"	"	16	-	
62	"	"	17	-	
63	"	"	18	-	

R 13667 Bl.2

Pos.-Nr.	Teil	Sach.-Nr.	Blatt-Nr.	ÄZ	Bemerkung
64	Schaltteilliste	HS 1206/41 Sa	19	-	
65	Stromlauf	HS 1206/41 S		-	
66	Schlüsselliste	R 7894	1...20		
67	Zusammenst-Vorschr.	R 13667			

R 13667 Bl.3